# REAPORTE

PORTE I HØJ KVALITET

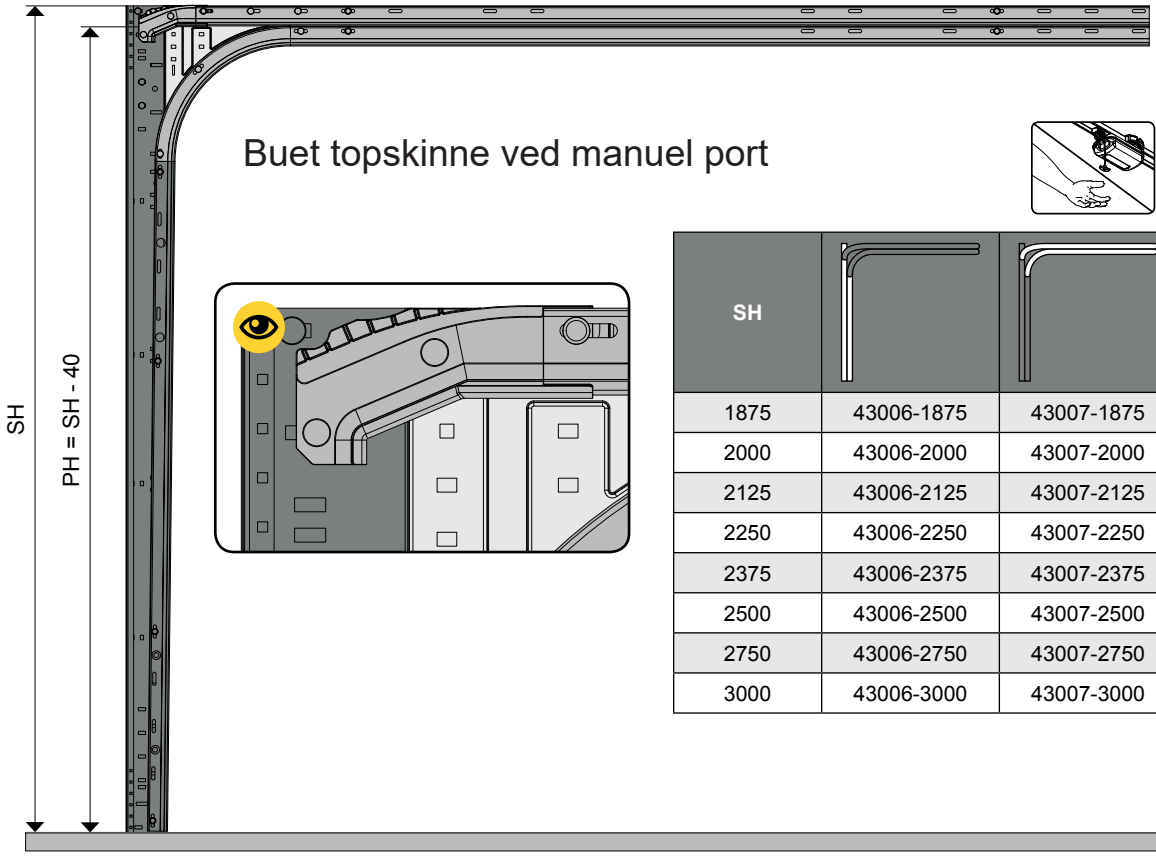


## Buet topskinne ved manuel port



| SH | | | |
|---|---|---|---|
| 1875 | 43006-1875 | 43007-1875 | 43007-2250 |
| 2000 | 43006-2000 | 43007-2000 | 43007-2375 |
| 2125 | 43006-2125 | 43007-2125 | 43007-2500 |
| 2250 | 43006-2250 | 43007-2250 | 43007-2750 |
| 2375 | 43006-2375 | 43007-2375 | 43007-2750 |
| 2500 | 43006-2500 | 43007-2500 | 43007-3000 |
| 2750 | 43006-2750 | 43007-2750 | 43007-3500 |
| 3000 | 43006-3000 | 43007-3000 | 43007-3500 |

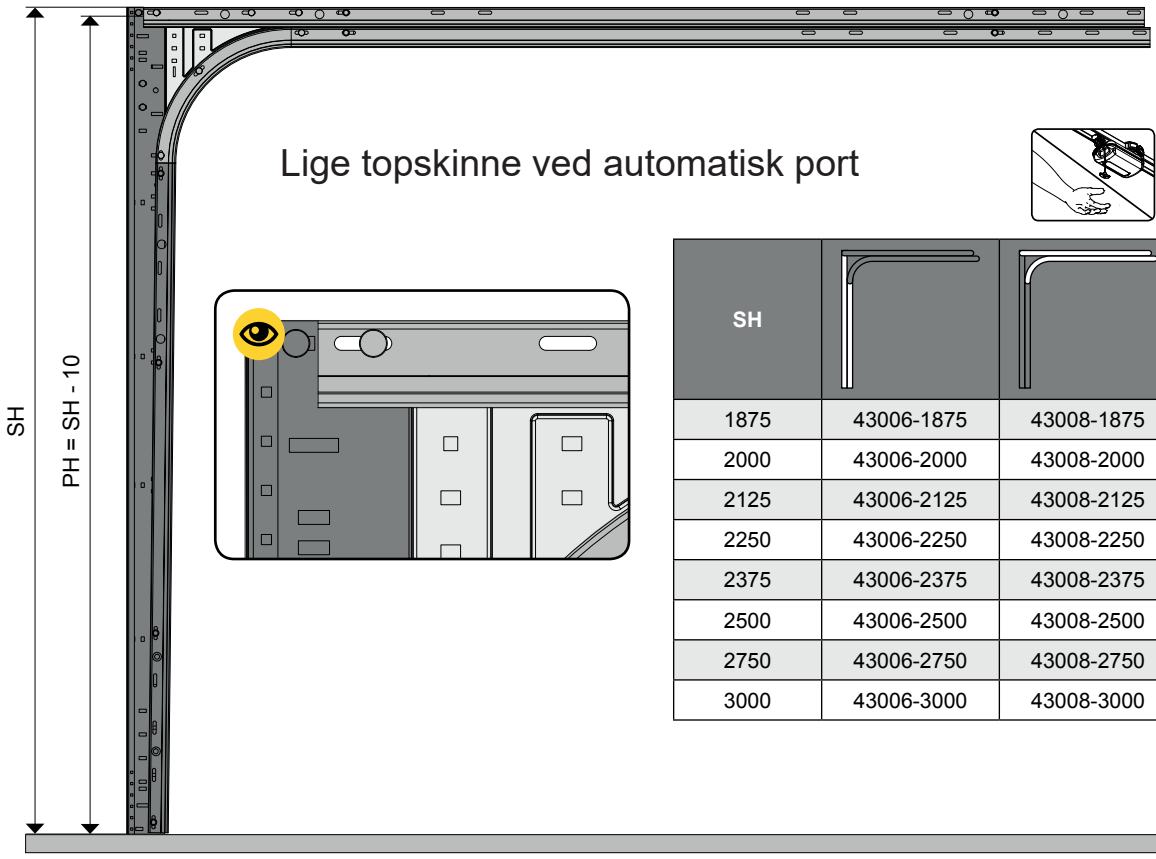


## Lige topskinne ved automatisk port



| SH | | | |
|---|---|---|---|
| 1875 | 43006-1875 | 43008-1875 | 43008-2250 |
| 2000 | 43006-2000 | 43008-2000 | 43008-2375 |
| 2125 | 43006-2125 | 43008-2125 | 43008-2500 |
| 2250 | 43006-2250 | 43008-2250 | 43008-2750 |
| 2375 | 43006-2375 | 43008-2375 | 43008-2750 |
| 2500 | 43006-2500 | 43008-2500 | 43008-3000 |
| 2750 | 43006-2750 | 43008-2750 | 43008-3375 |
| 3000 | 43006-3000 | 43008-3000 | 43008-3375 |



REAPORTE APS · INDUSTRIVEJ 7, 8740 BRÆDSTRUP · TLF: 8844 1713 · MAIL: INFO@REAPORTE.DK

| | Kg |
|---|---|
| 25019 | ≤ 165 |
| 26018 | ≤ 295 |
| 25516 | ≤ 295 |

Fjedre er samlet fra fabrikken

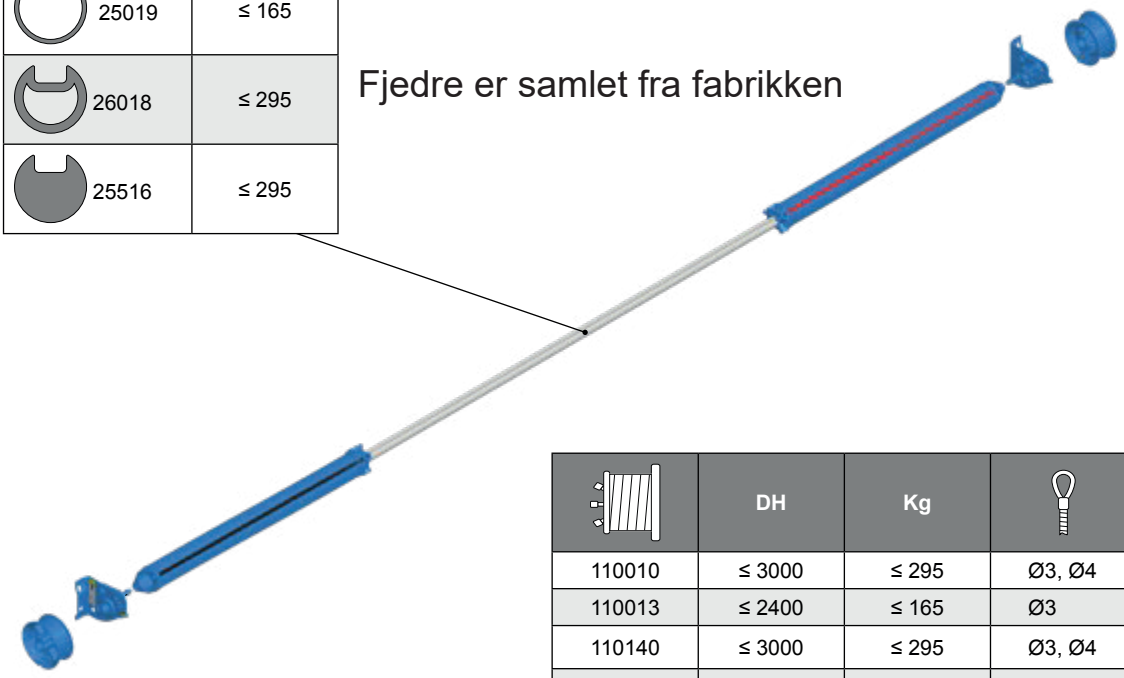

| | DH | Kg | |
|---|---|---|---|
| 110010 | ≤ 3000 | ≤ 295 | Ø3, Ø4 |
| 110013 | ≤ 2400 | ≤ 165 | Ø3 |
| 110140 | ≤ 3000 | ≤ 295 | Ø3, Ø4 |
| 111180 | ≤ 2500 | ≤ 165 | Ø3 |
| 112001 | ≤ 3000 | ≤ 295 | Ø3, Ø4 |

| | |
|---|---|
| 110010 | ✓ |
| 110013 | - |
| 110140 | ✓ |
| 111180 | - |
| 112001 | ✓ |

| | |
|---|---|
| 25019 | 25064 |
| 26018 | 26064 |

**A** 14024

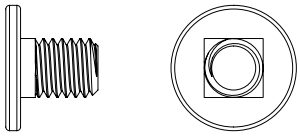

M8 x 10,5 Ø 17 mm

**B** 14023

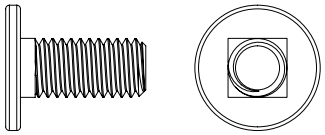

M8 x 17 Ø 17 mm

**C** 14022

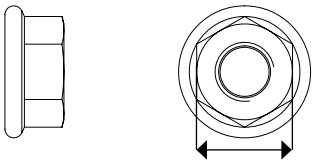

M8 13 mm

10 Nm

**D** 150113

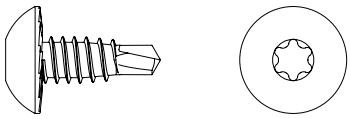

ST6,3 x 16 T30 Ø 14 mm

10 Nm

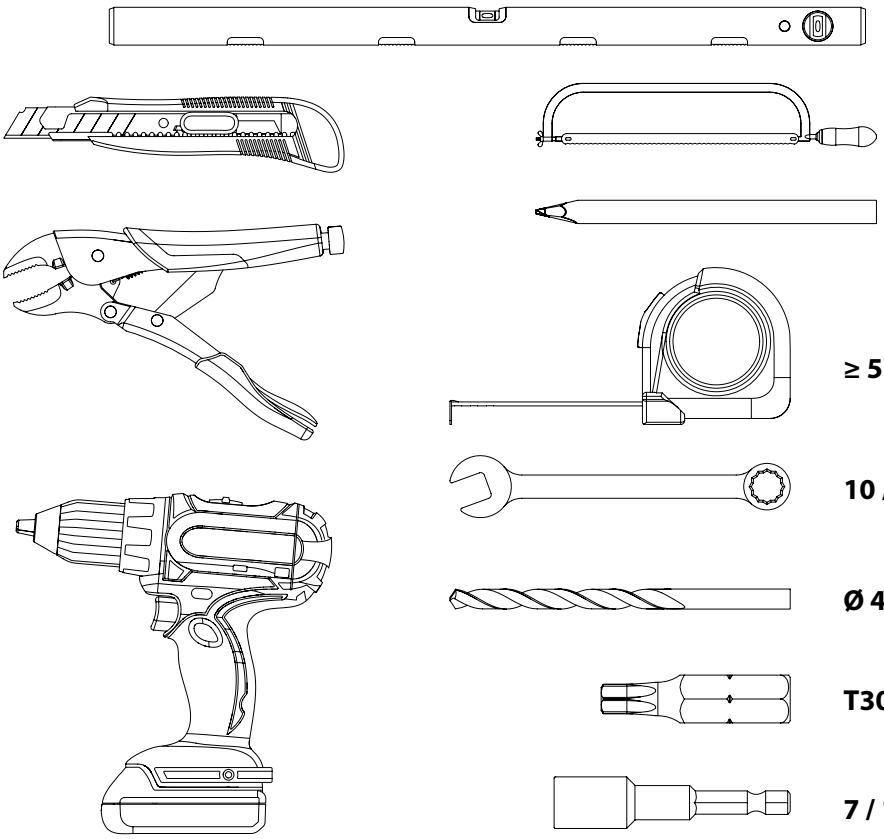

≥ 5 m

10 / 13 mm

Ø 4,5 mm

T30

7 / 10 / 13 mm



REAPORTE APS · INDUSTRIVEJ 7, 8740 BRÆDSTRUP · TLF: 8844 1713 · MAIL: INFO@REAPORTE.DK

## 1

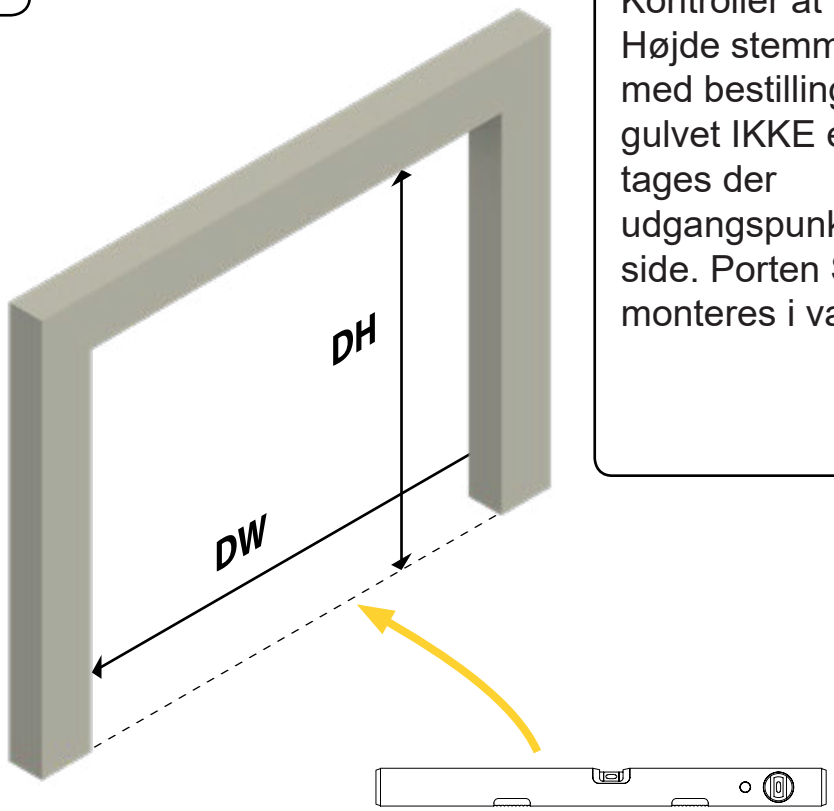


Kontroller at brede & Højde stemmer overens med bestilling. Såfremt gulvet IKKE er i vatter tages der udgangspunkt i højeste side. Porten SKAL monteres i vatter.

## 2

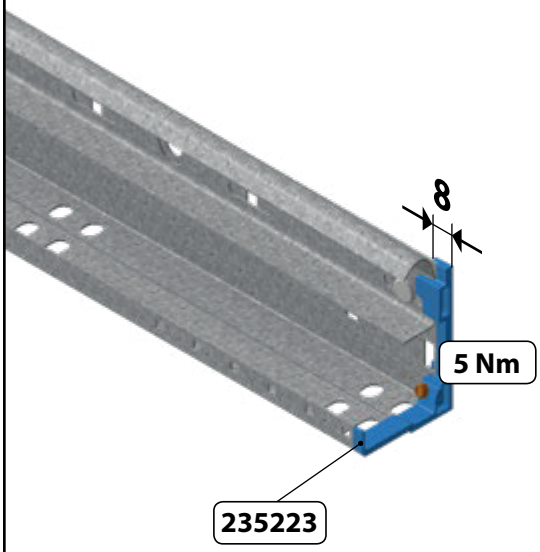


PLASTIKBUND - EXTRA UDSTYR

## 2

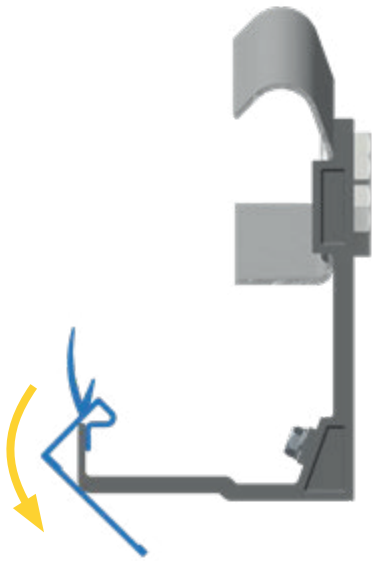

Klik tætninger på lodrette skinner



REAPORTE APS · INDUSTRIVEJ 7, 8740 BRÆDSTRUP · TLF: 8844 1713 · MAIL: INFO@REAPORTE.DK

## 3

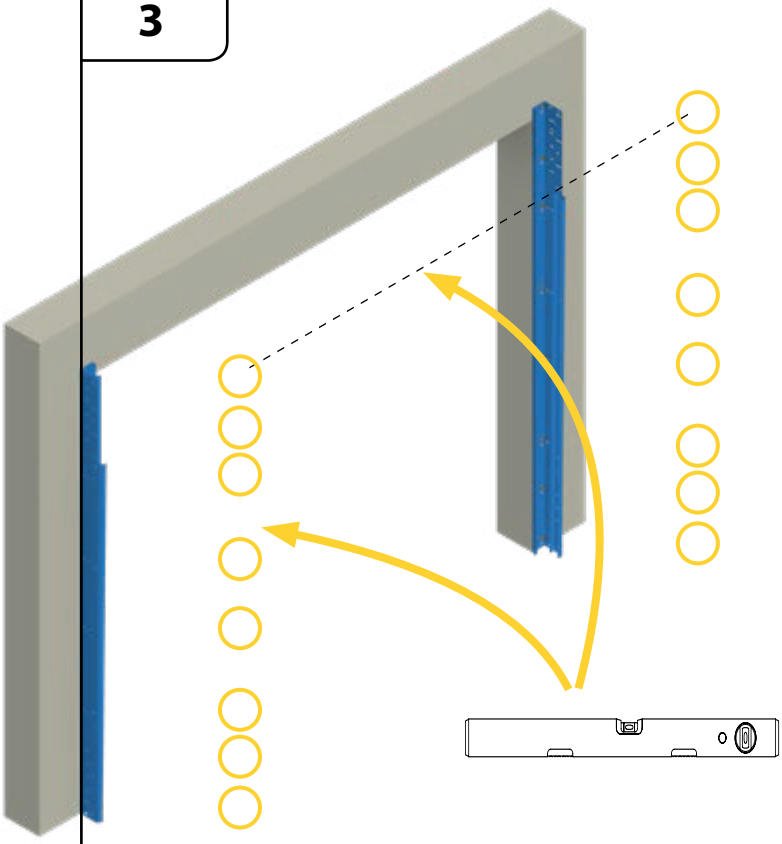

## 3.1

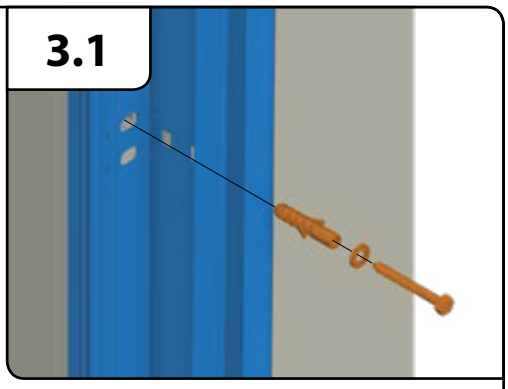

Lodrette skinner placeres på bagsiden af hullet. Portpladens mål + 125mm fra bagkant til bagkant skinne.

## 4

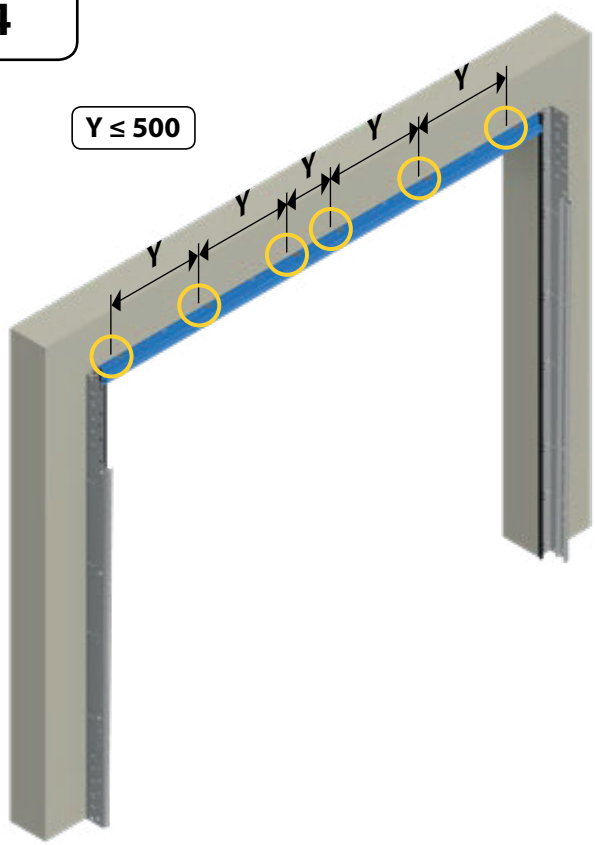


## 4.1

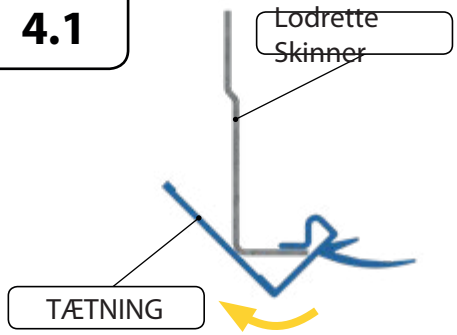


## 4.2

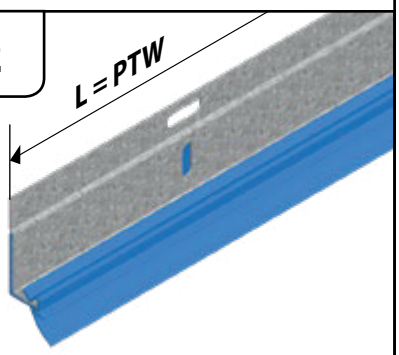




REAPORTE APS · INDUSTRIVEJ 7, 8740 BRÆDSTRUP · TLF: 8844 1713 · MAIL: INFO@REAPORTE.DK

## 7.5

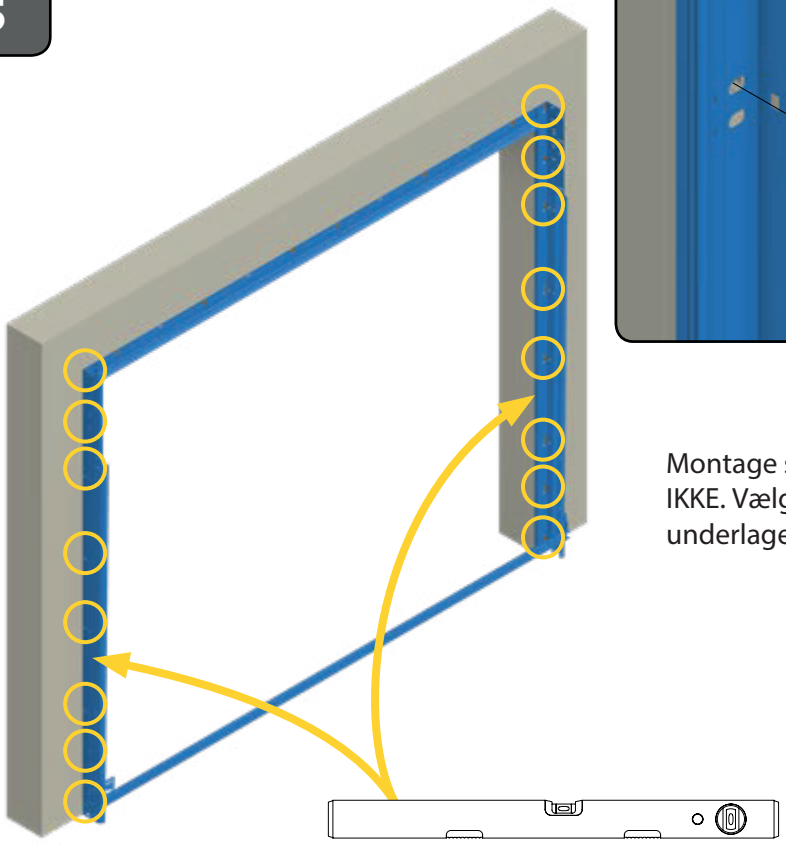

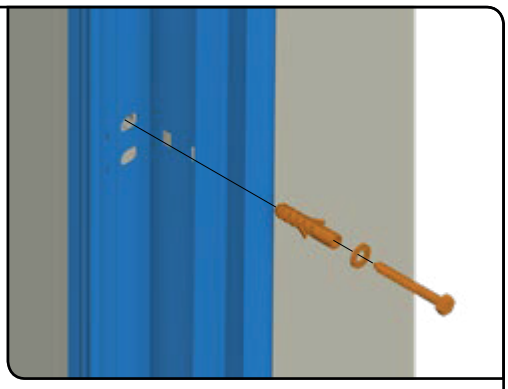

Montage skruer medfølger IKKE. Vælg egnede skruer ift. underlaget.

## 7.6

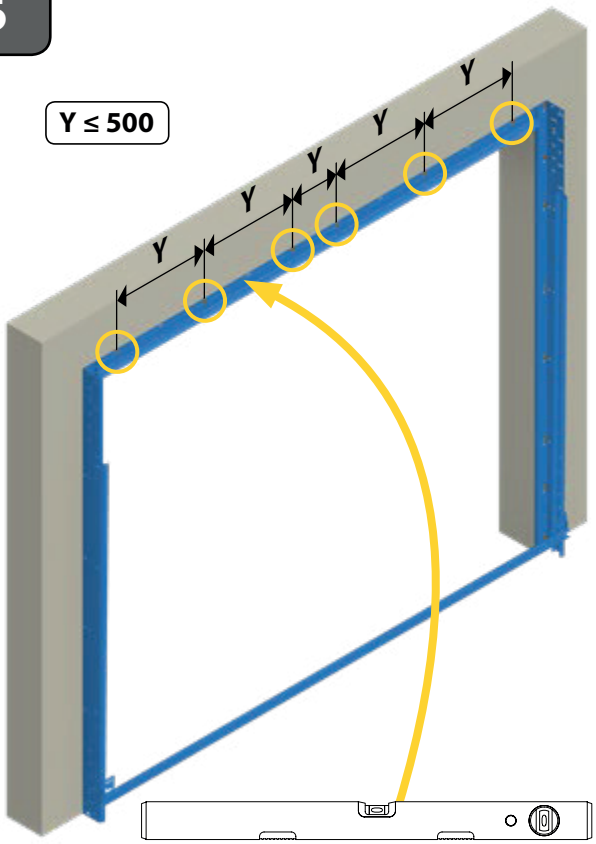


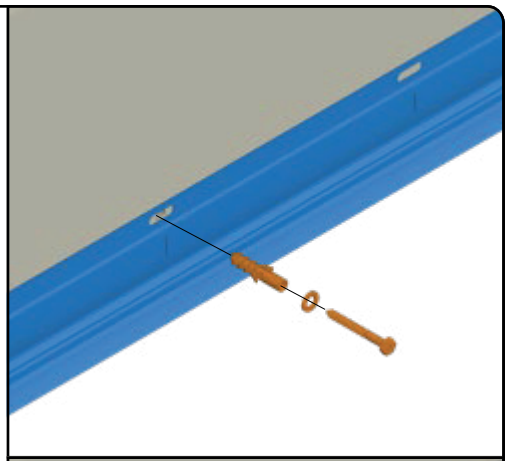

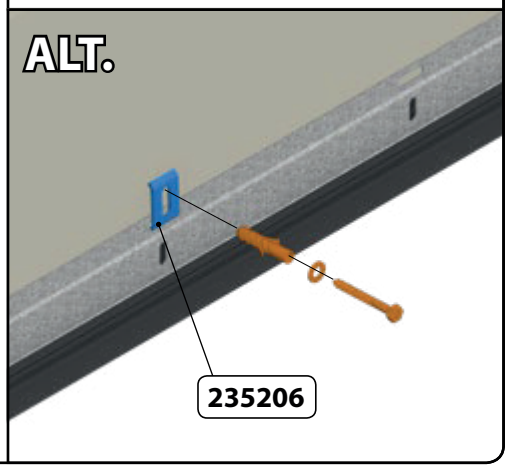




REAPORTE APS · INDUSTRIVEJ 7, 8740 BRÆDSTRUP · TLF: 8844 1713 · MAIL: INFO@REAPORTE.DK

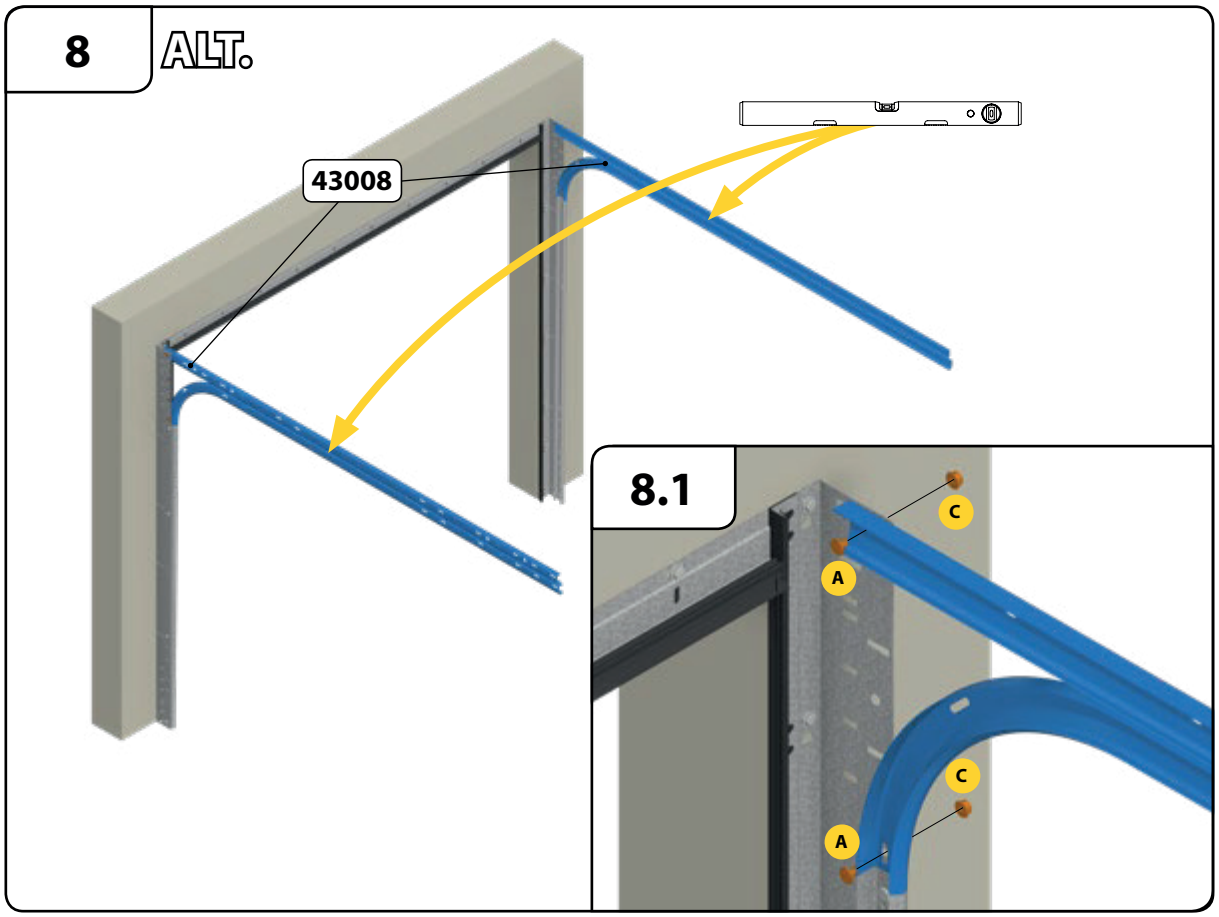




**REAPORTE APS** · INDUSTRIVEJ 7, 8740 BRÆDSTRUP · TLF: 8844 1713 · MAIL: INFO@REAPORTE.DK

## 9

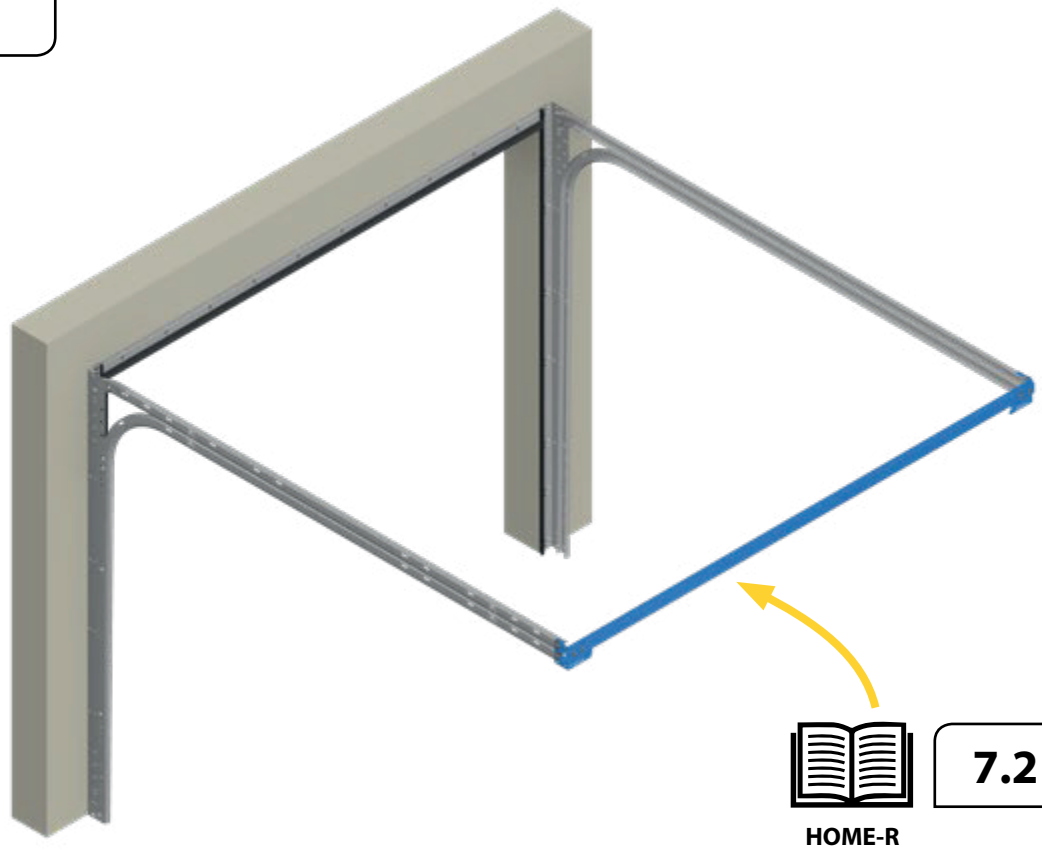

HOME-R

7.2

## 9.1

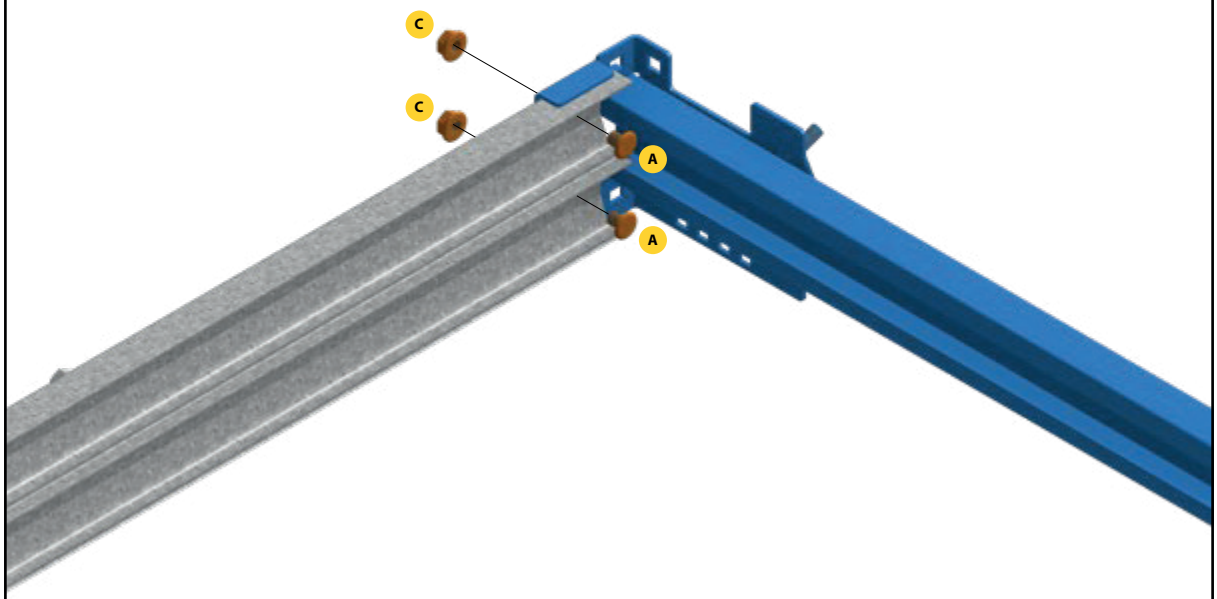




REAPORTE APS · INDUSTRIVEJ 7, 8740 BRÆDSTRUP · TLF: 8844 1713 · MAIL: INFO@REAPORTE.DK

## 9.2 ALT.

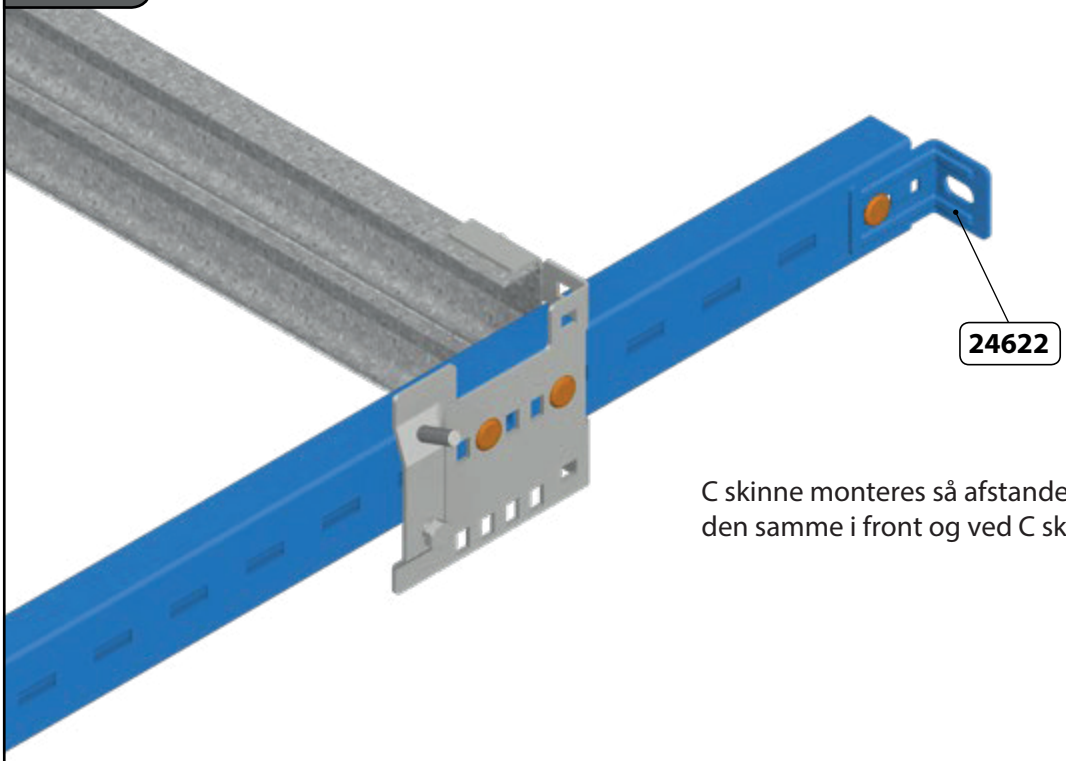


C skinne monteres så afstanden er den samme i front og ved C skinne



REAPORTE APS · INDUSTRIVEJ 7, 8740 BRÆDSTRUP · TLF: 8844 1713 · MAIL: INFO@REAPORTE.DK

## 10

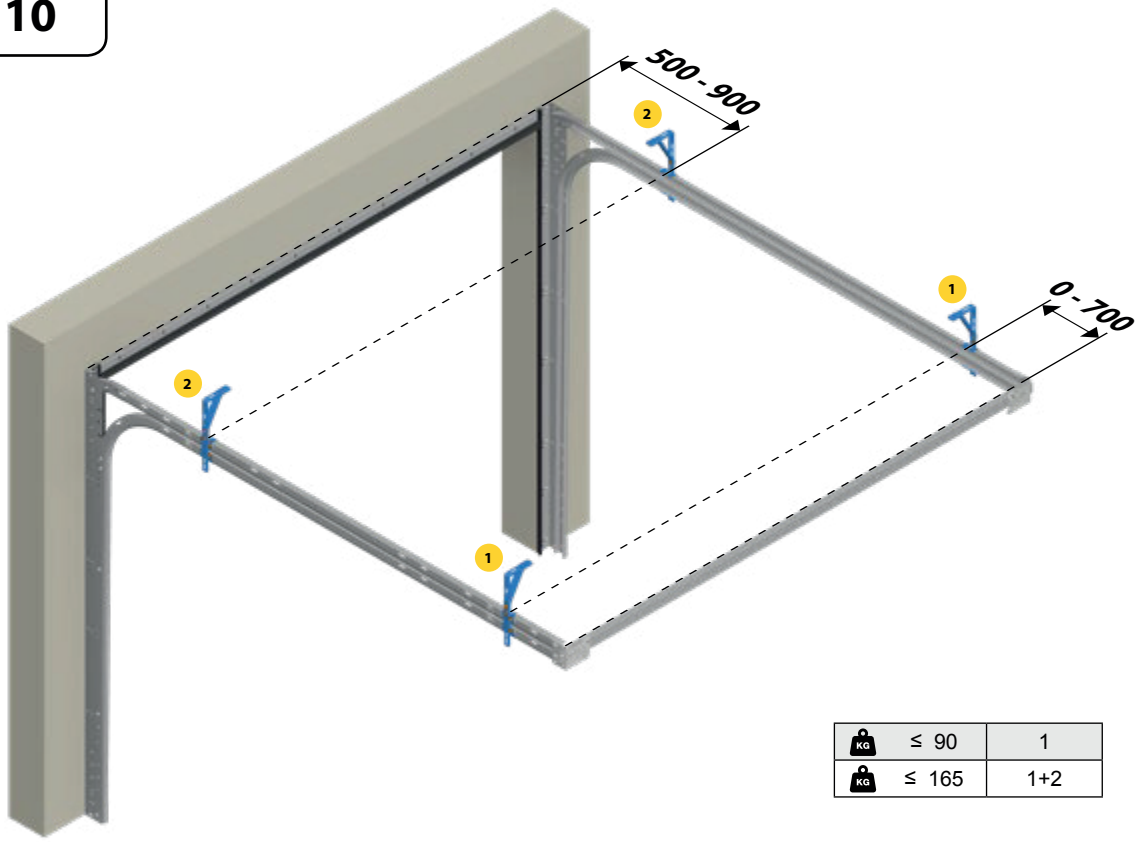


| | |
|---|---|
| ≤ 90 | 1 |
| ≤ 165 | 1+2 |

## 10.1

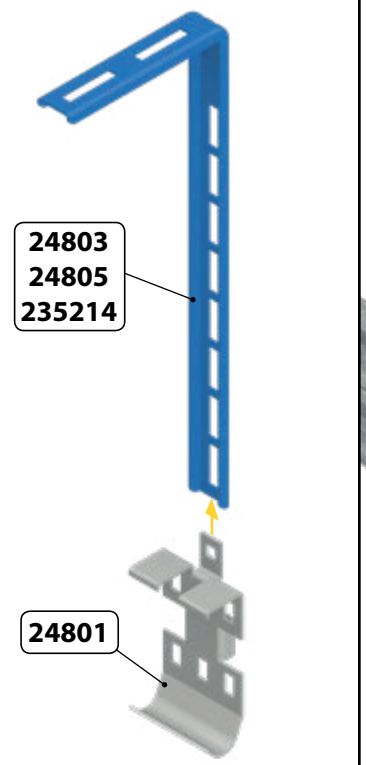


## 10.2

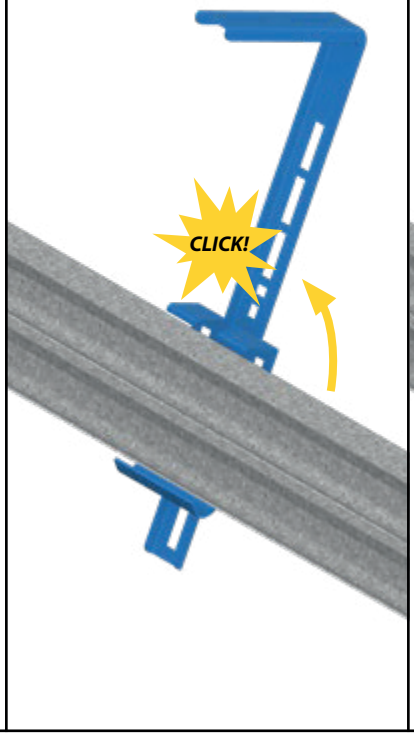


## 10.3

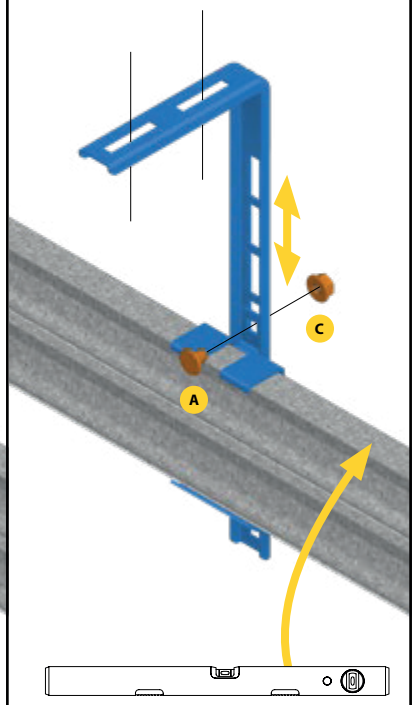




REAPORTE APS · INDUSTRIVEJ 7, 8740 BRÆDSTRUP · TLF: 8844 1713 · MAIL: INFO@REAPORTE.DK

## 11

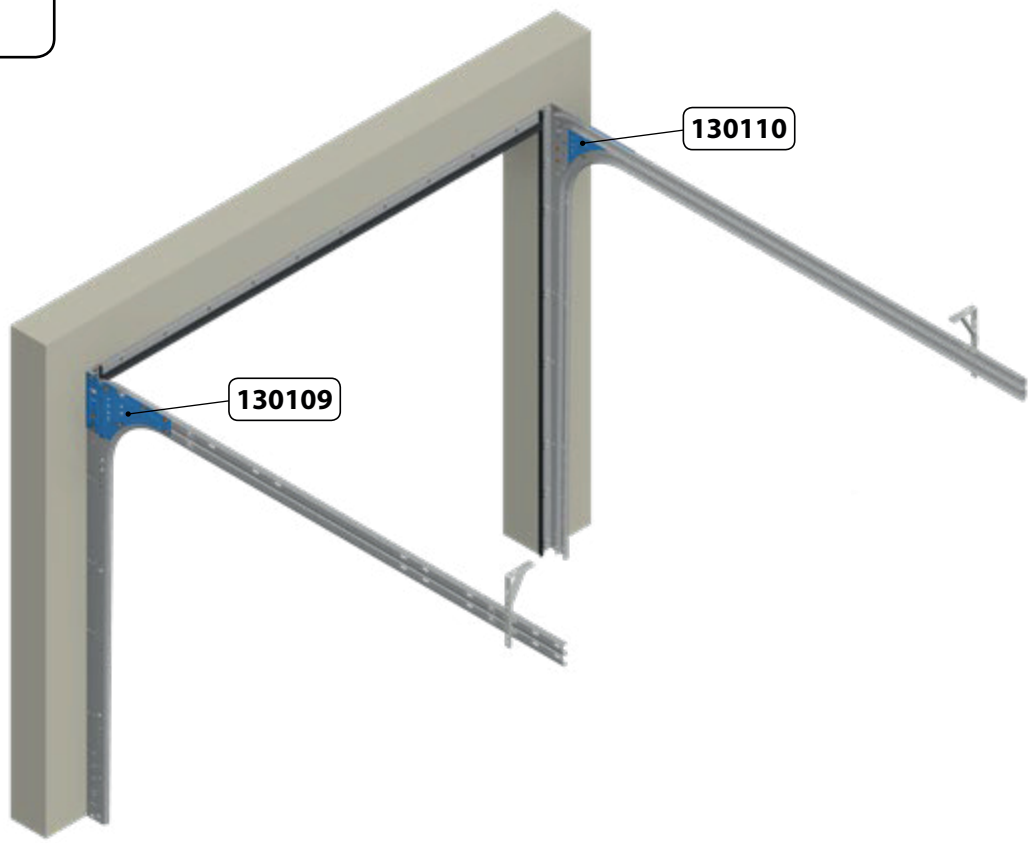


## 12

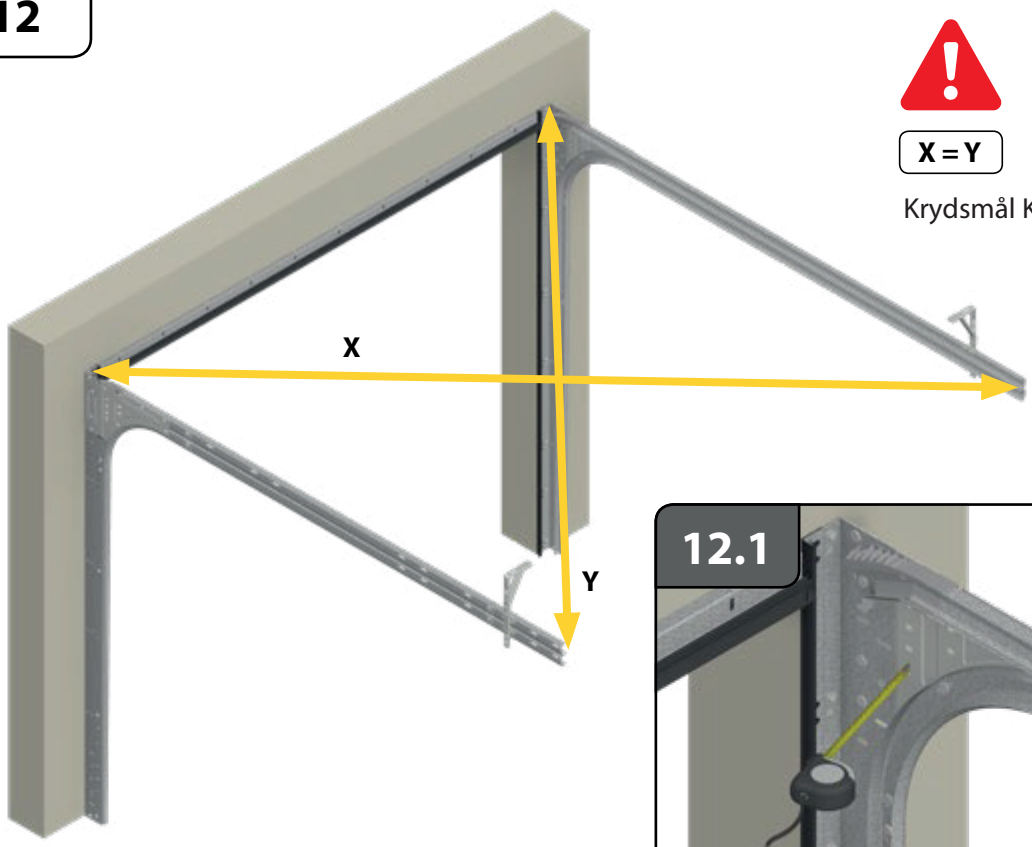


**X = Y**

Krydsmål Kontrol

### 12.1

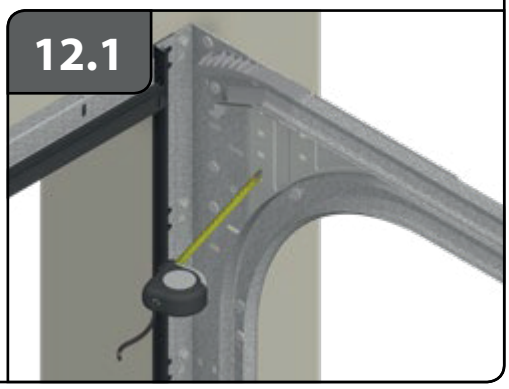



**REAPORTE APS** · INDUSTRIVEJ 7, 8740 BRÆDSTRUP · TLF: 8844 1713 · MAIL: INFO@REAPORTE.DK

13

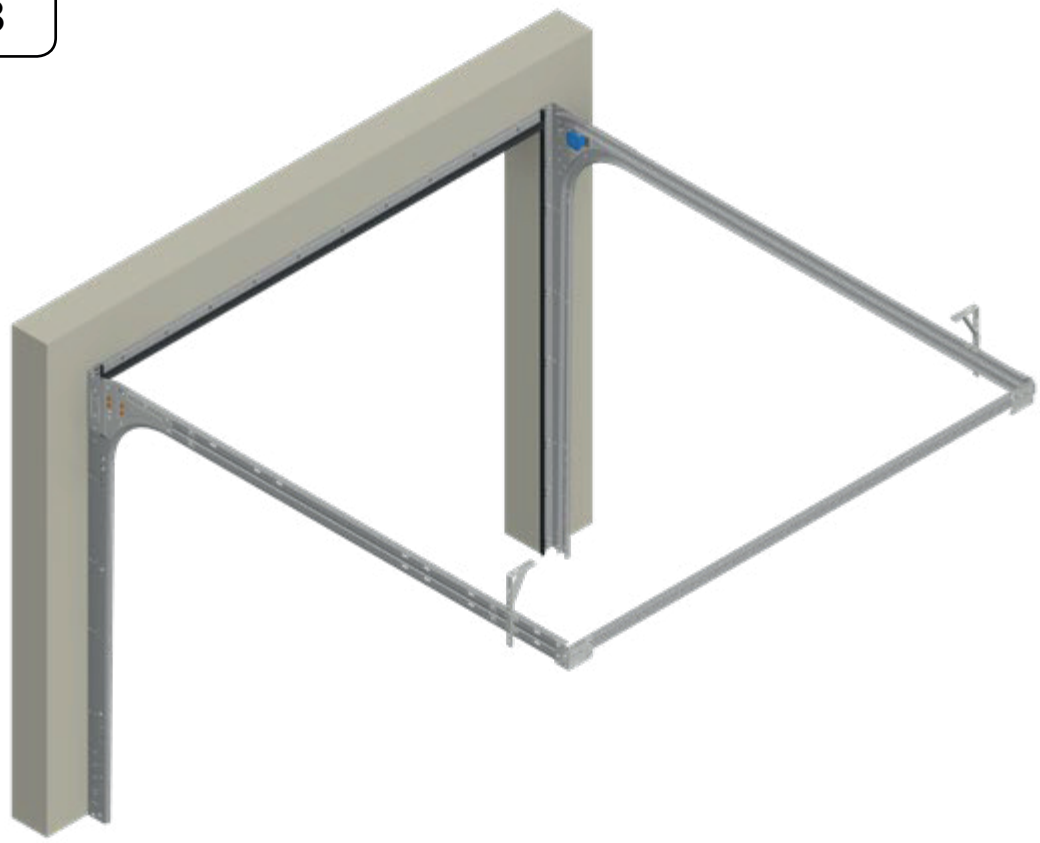



**REAPORTE APS** · INDUSTRIVEJ 7, 8740 BRÆDSTRUP · TLF: 8844 1713 · MAIL: INFO@REAPORTE.DK

## 14

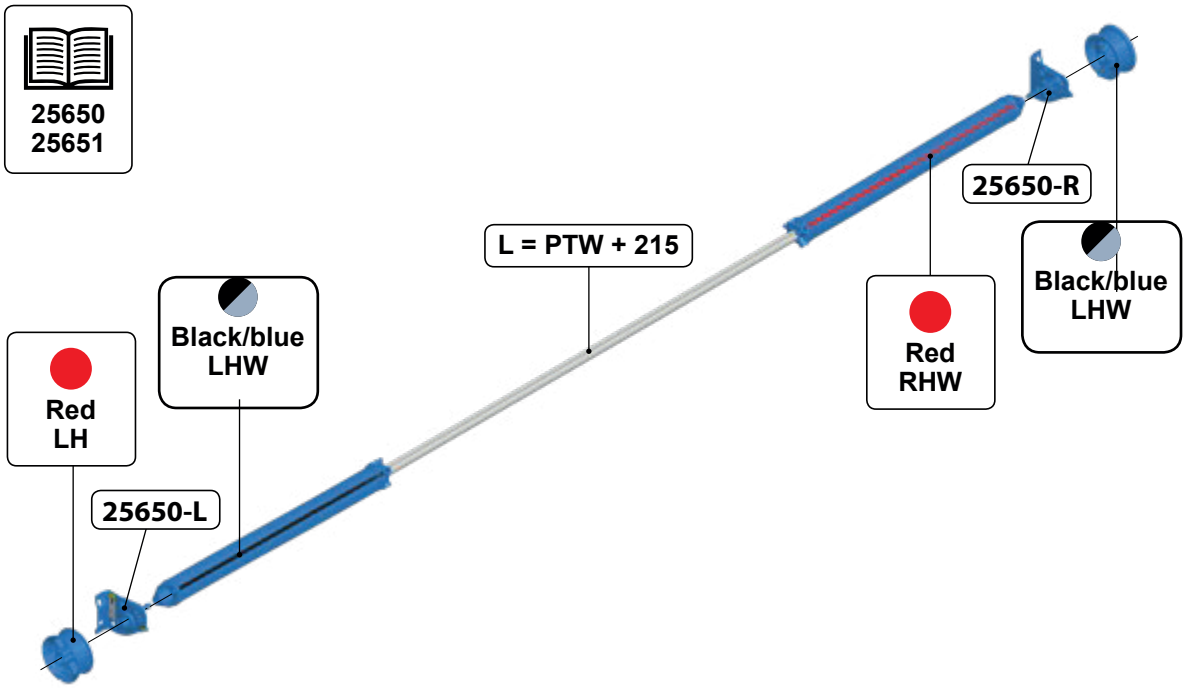


## 15

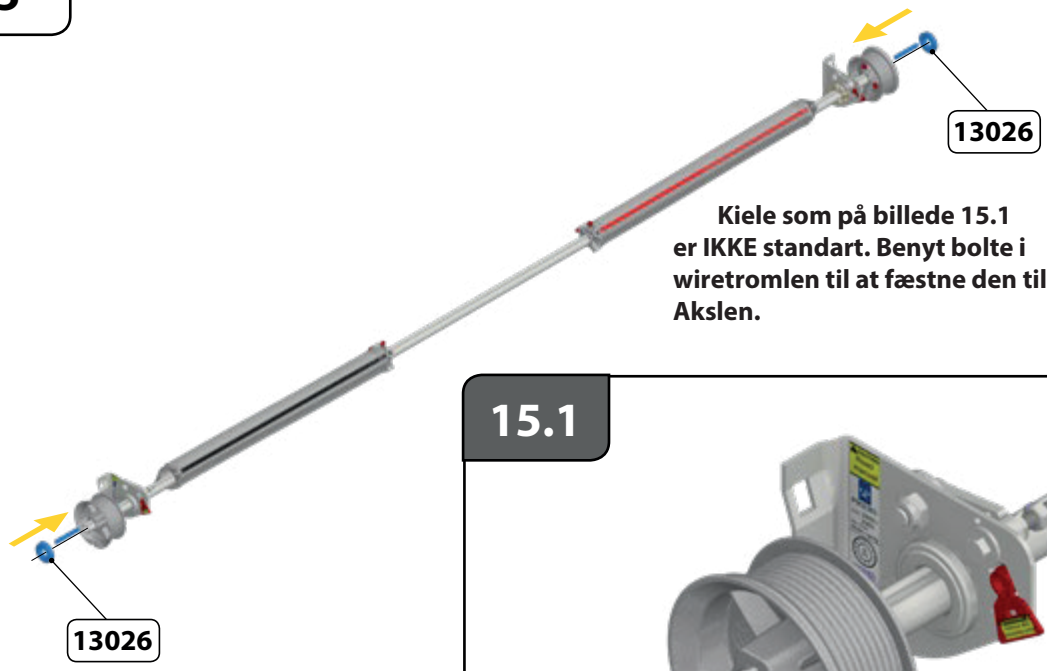


**Kiele som på billede 15.1 er IKKE standart. Benyt bolte i wiretromlen til at fæstne den til Akslen.**

### 15.1

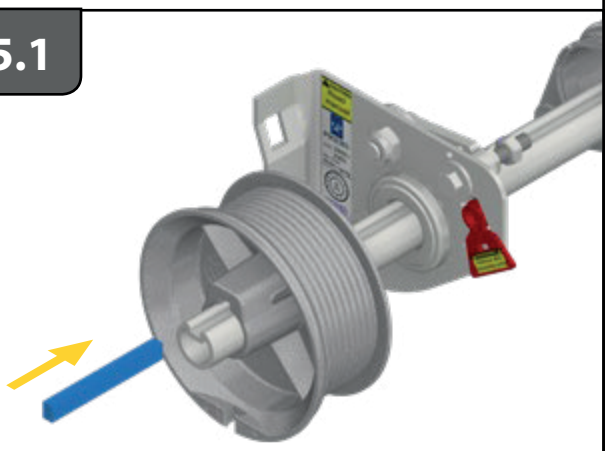



REAPORTE APS · INDUSTRIVEJ 7, 8740 BRÆDSTRUP · TLF: 8844 1713 · MAIL: INFO@REAPORTE.DK

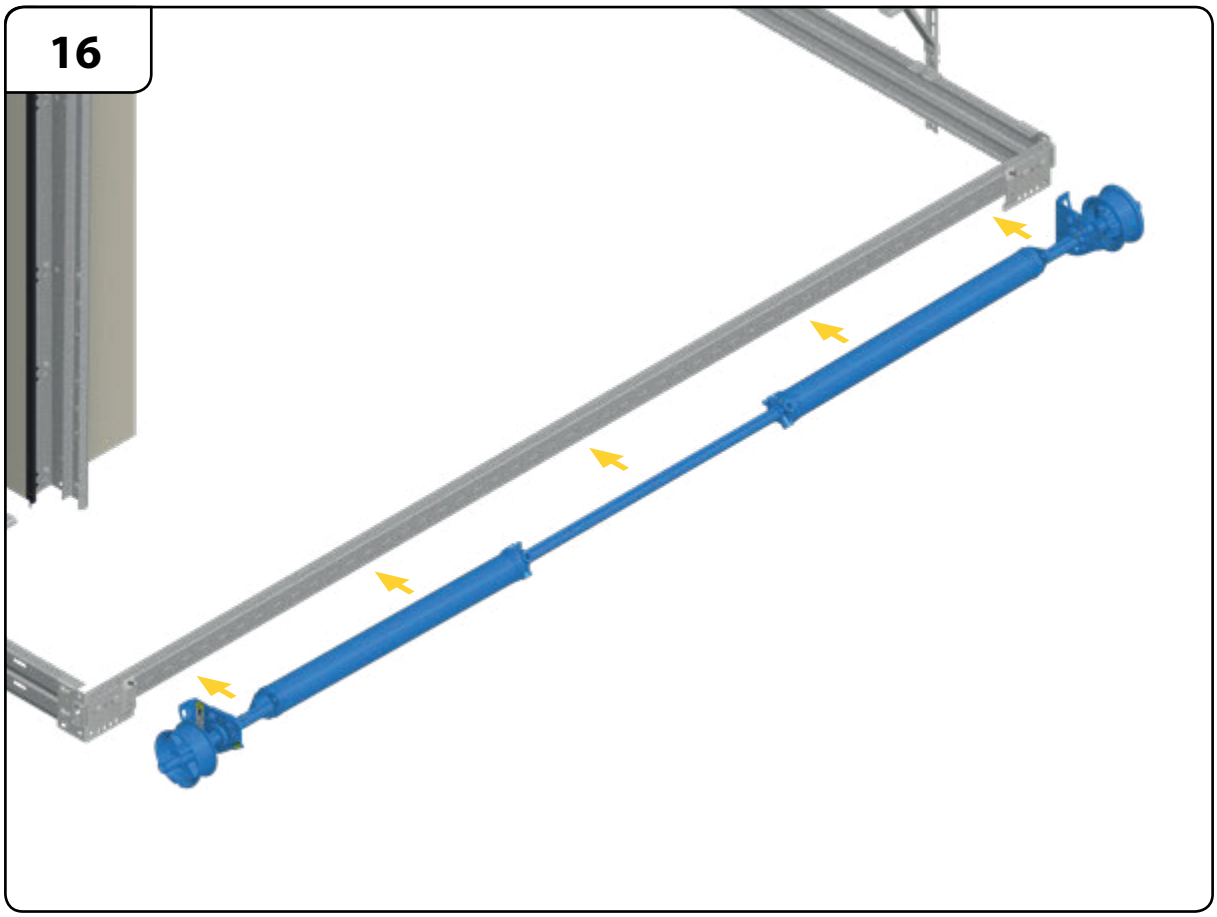


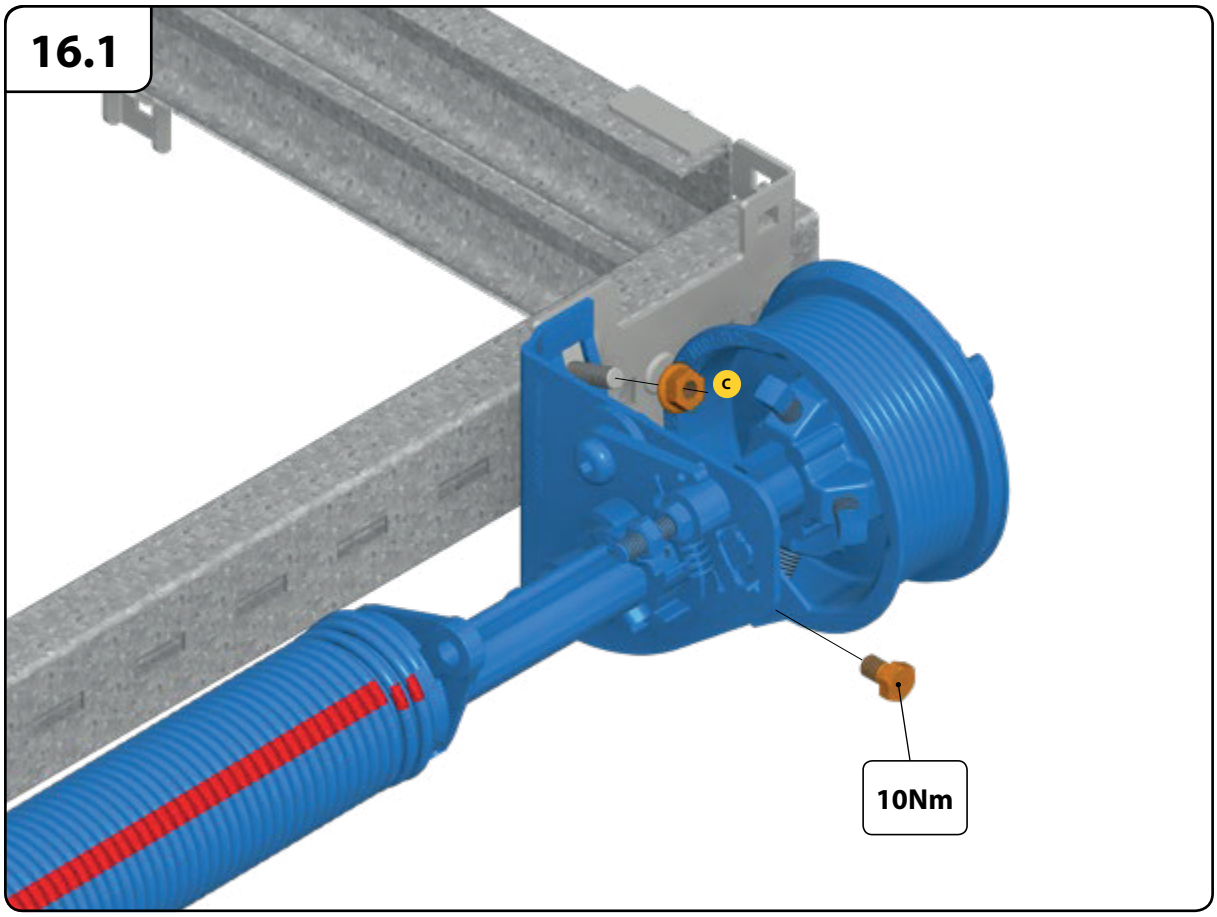




**REAPORTE APS** · INDUSTRIVEJ 7, 8740 BRÆDSTRUP · TLF: 8844 1713 · MAIL: INFO@REAPORTE.DK

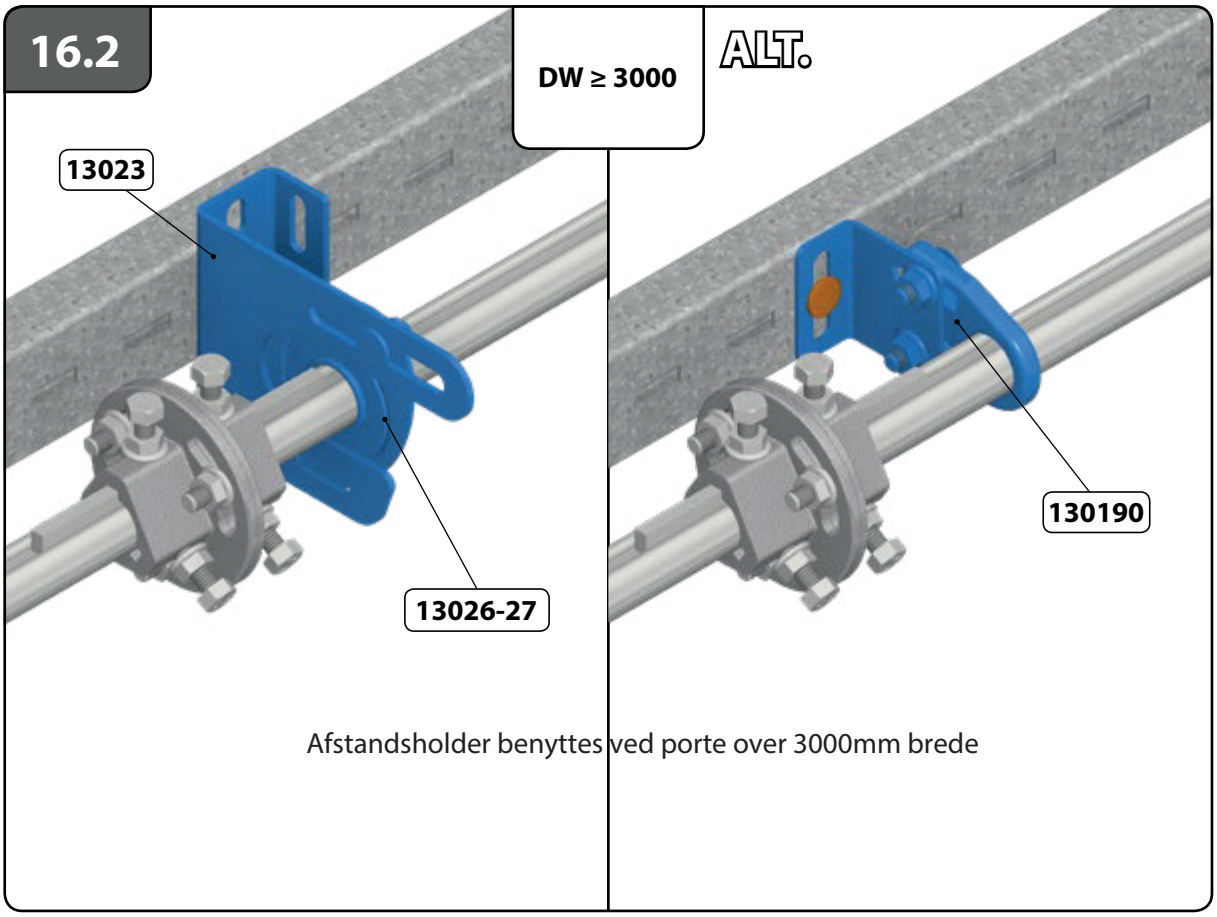


Afstandsholder benyttes ved porte over 3000mm brede



REAPORTE APS · INDUSTRIVEJ 7, 8740 BRÆDSTRUP · TLF: 8844 1713 · MAIL: INFO@REAPORTE.DK

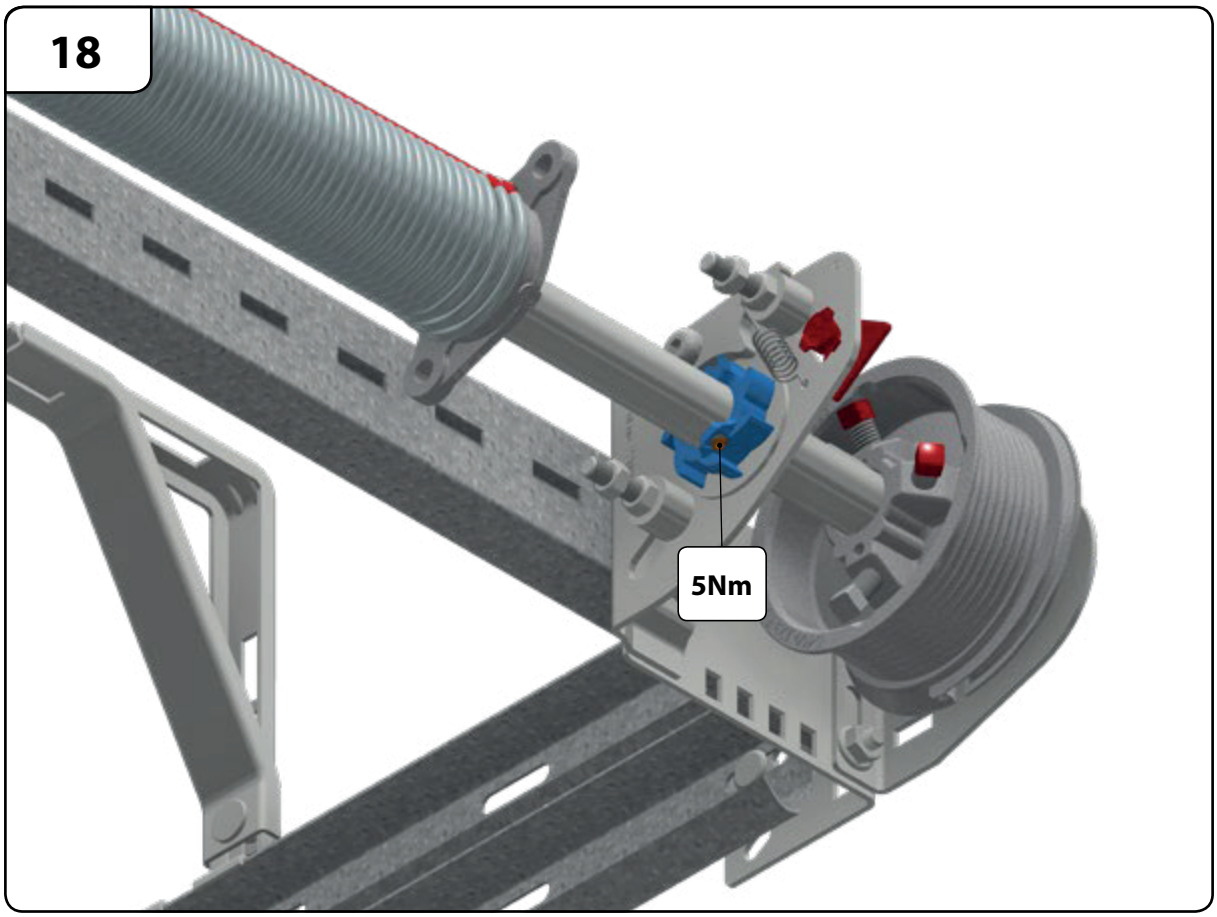
18
5Nm

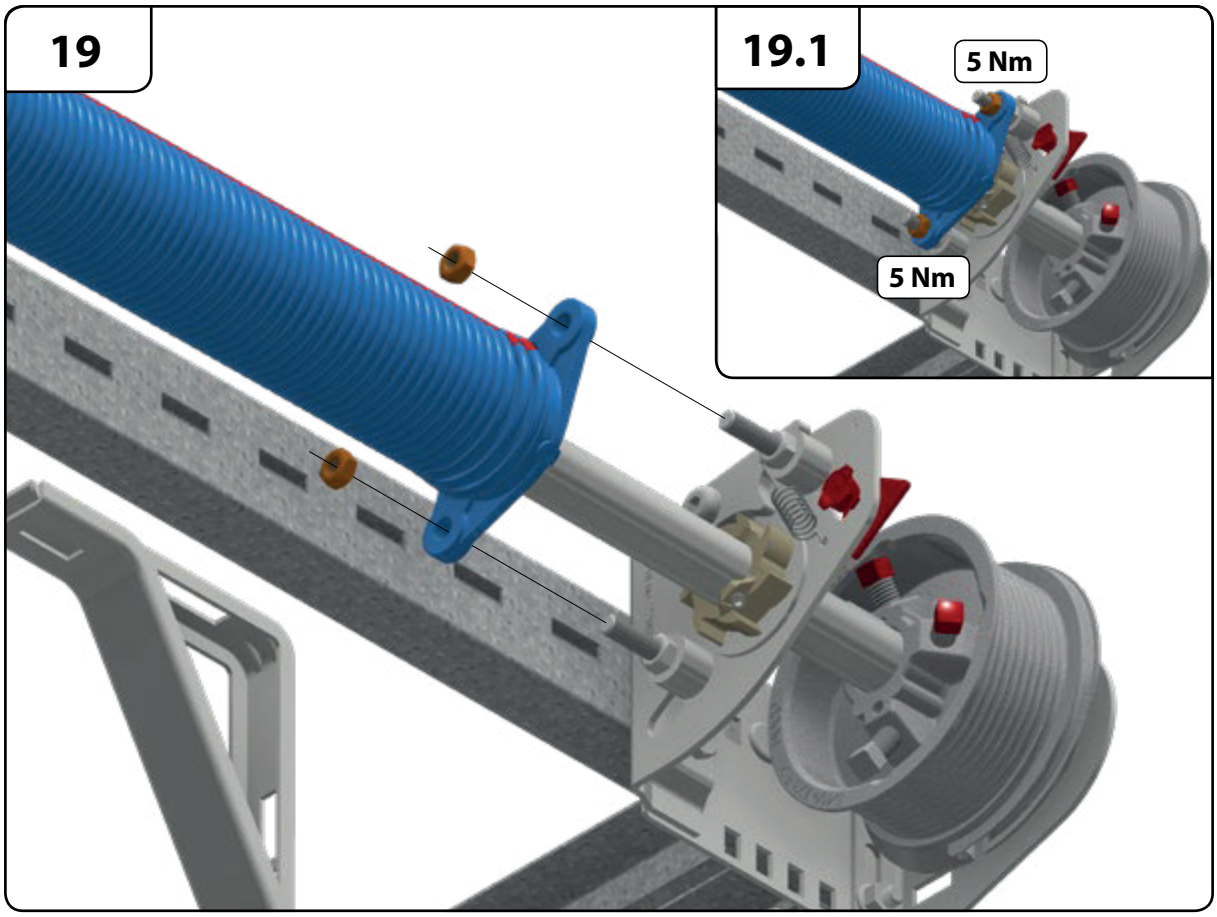
19
19.1
5 Nm
5 Nm

## 20

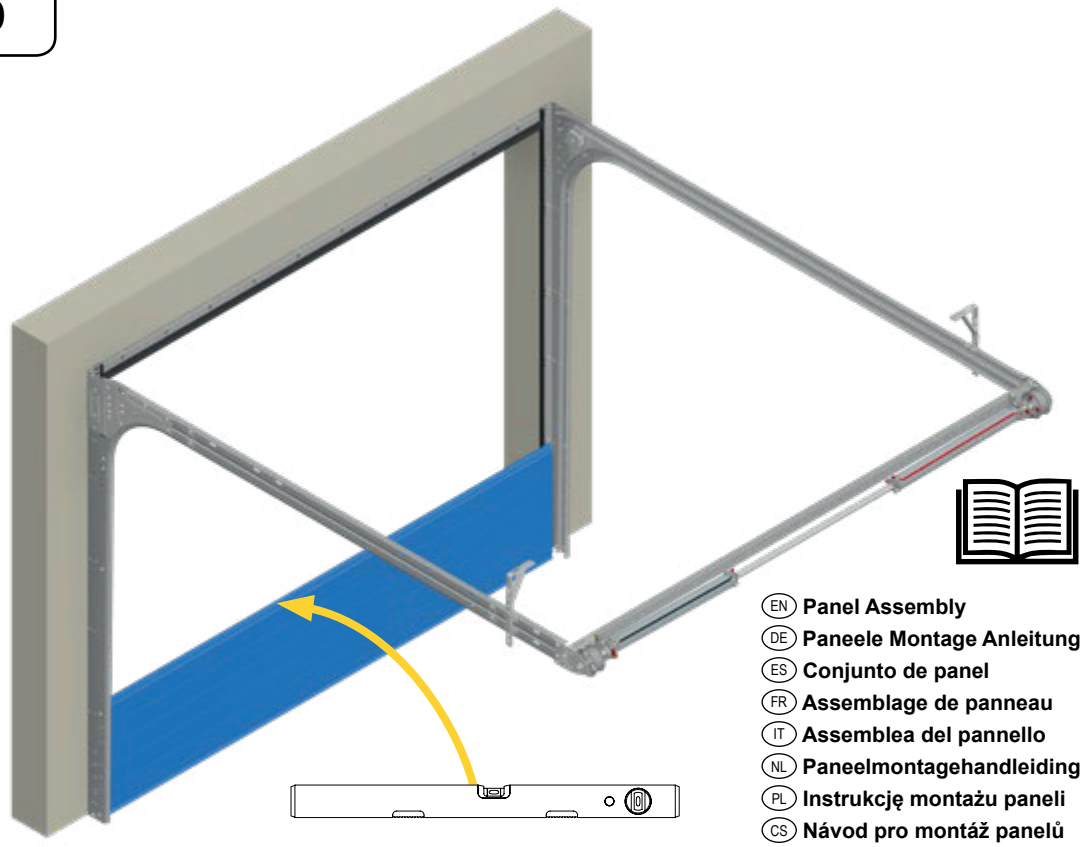


## 20.1

***15001afstandsringe i stål. Placeres på kørehjulet for at styre afstanden mellem skinne / portplade***

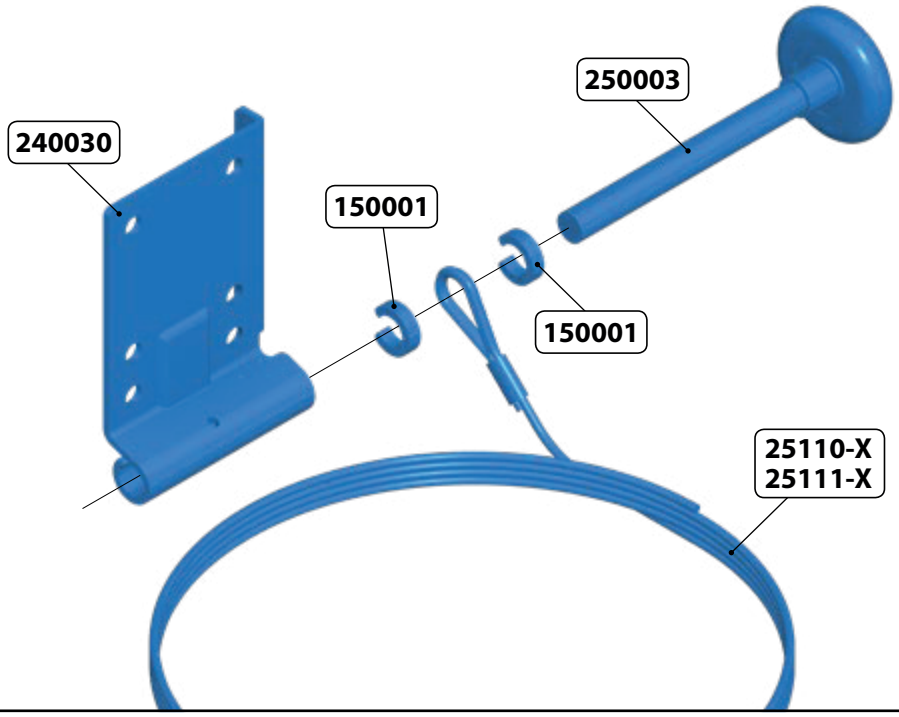




**REAPORTE APS** · INDUSTRIVEJ 7, 8740 BRÆDSTRUP · TLF: 8844 1713 · MAIL: INFO@REAPORTE.DK

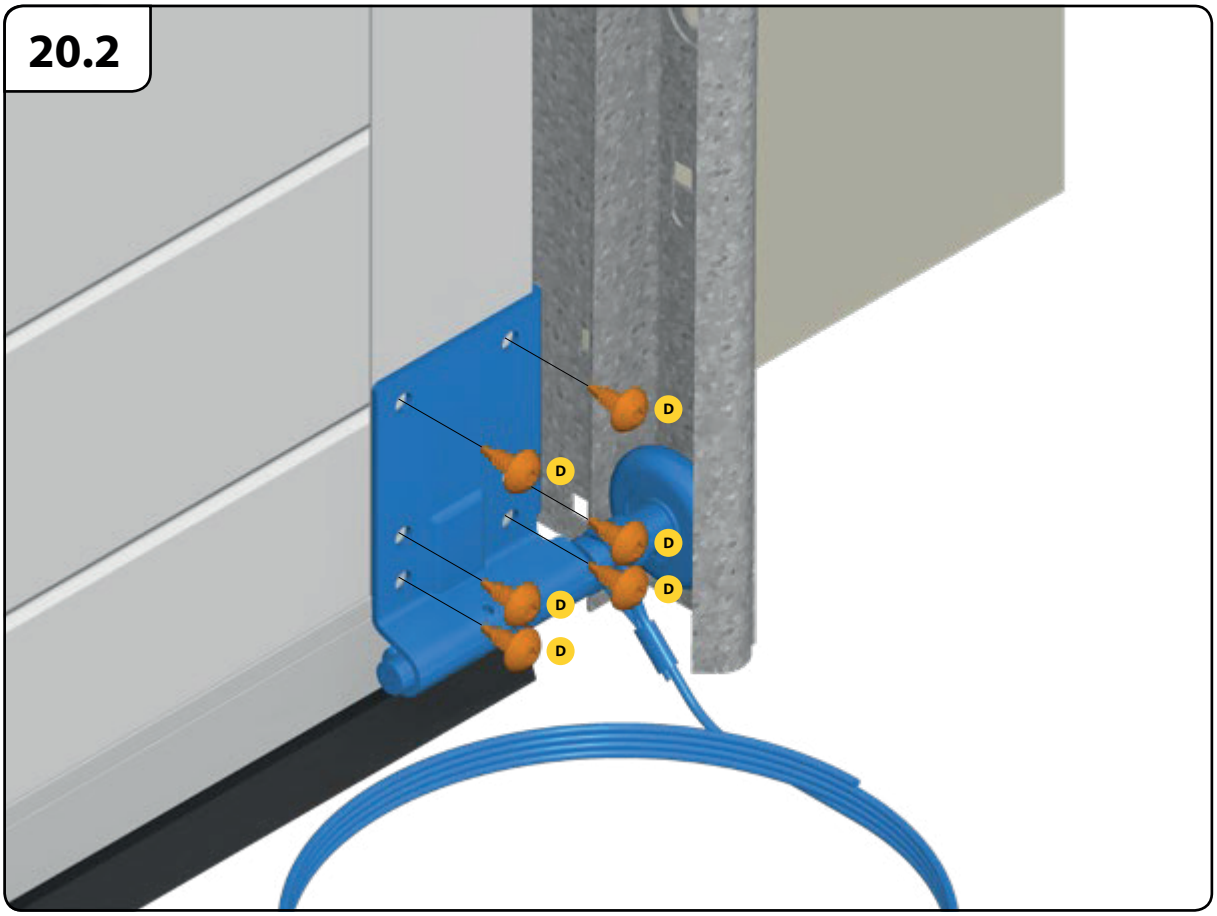


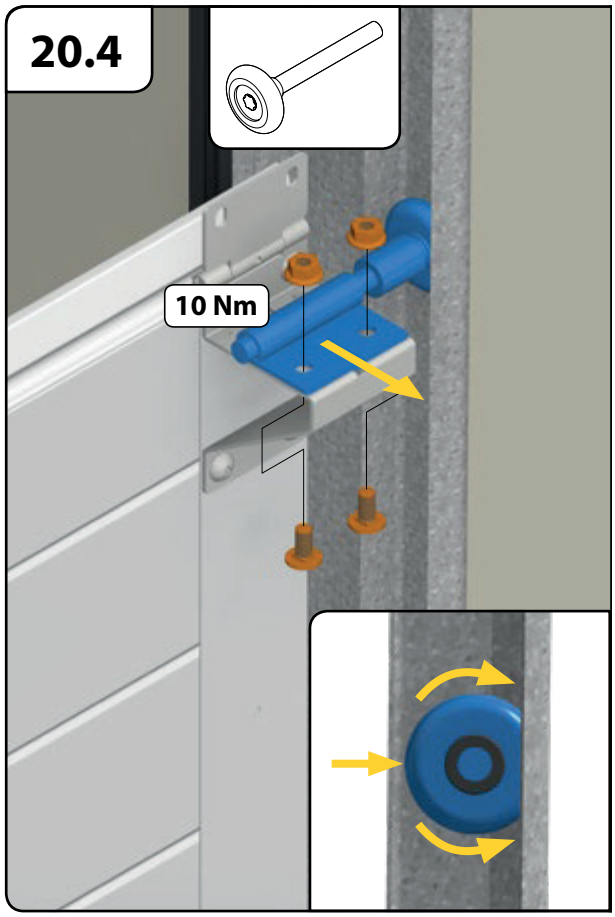


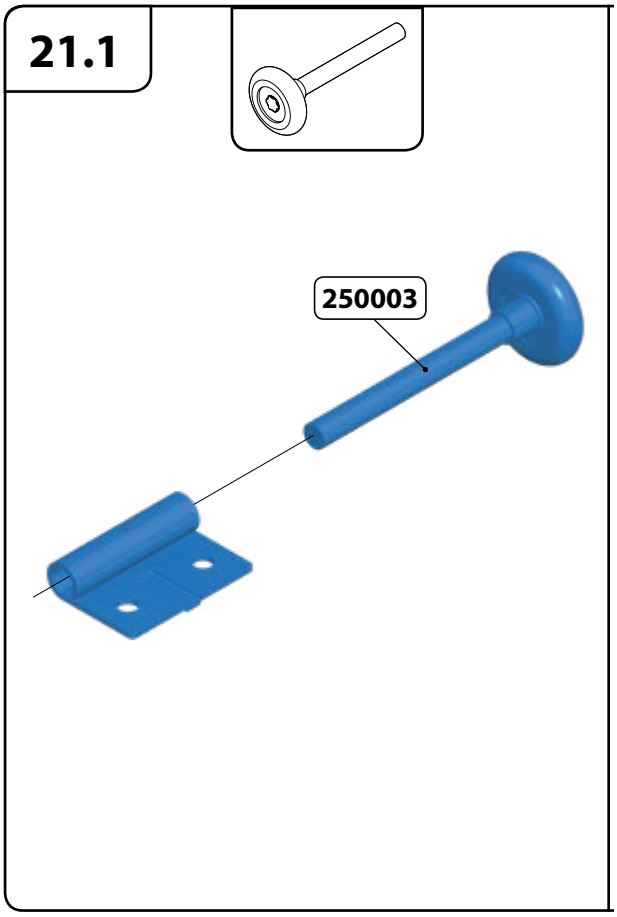




REAPORTE APS · INDUSTRIVEJ 7, 8740 BRÆDSTRUP · TLF: 8844 1713 · MAIL: INFO@REAPORTE.DK

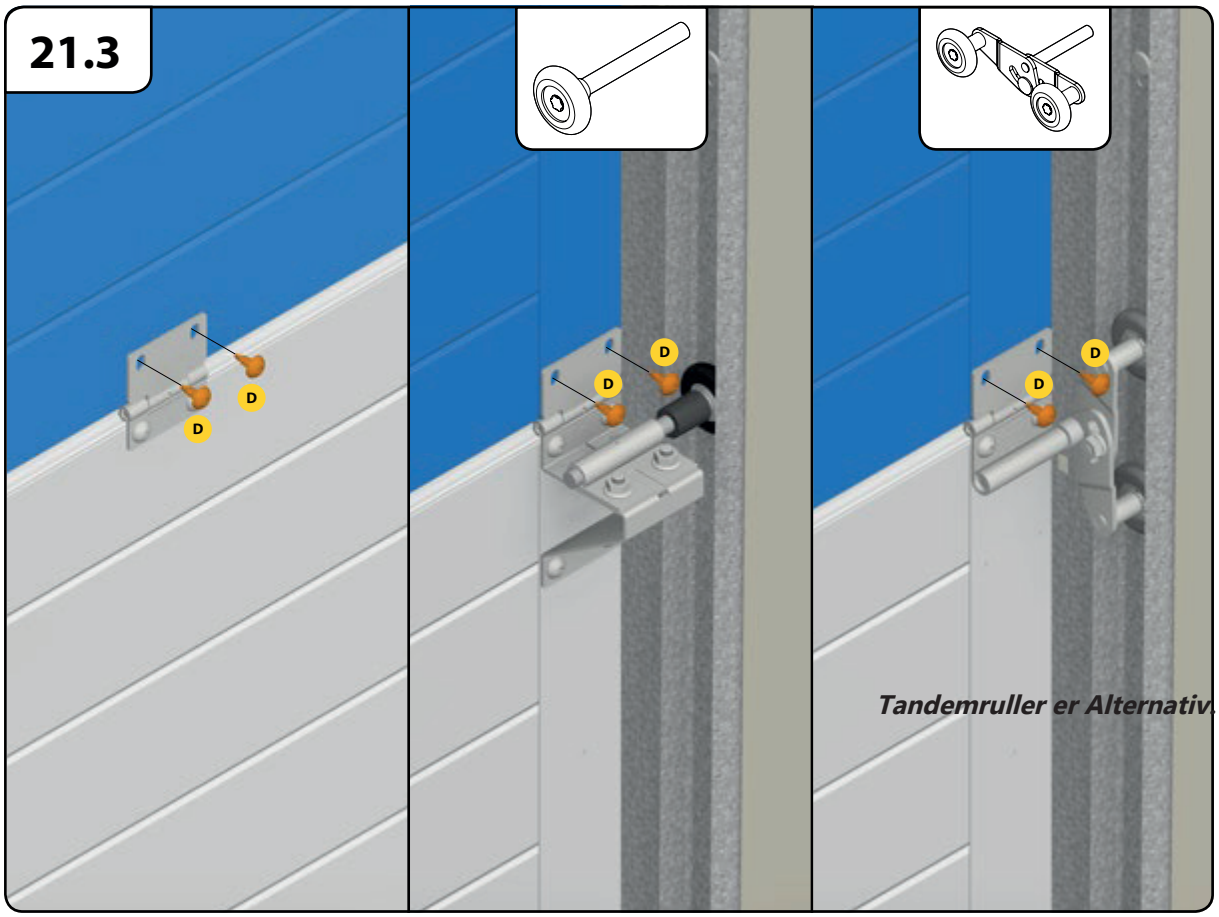


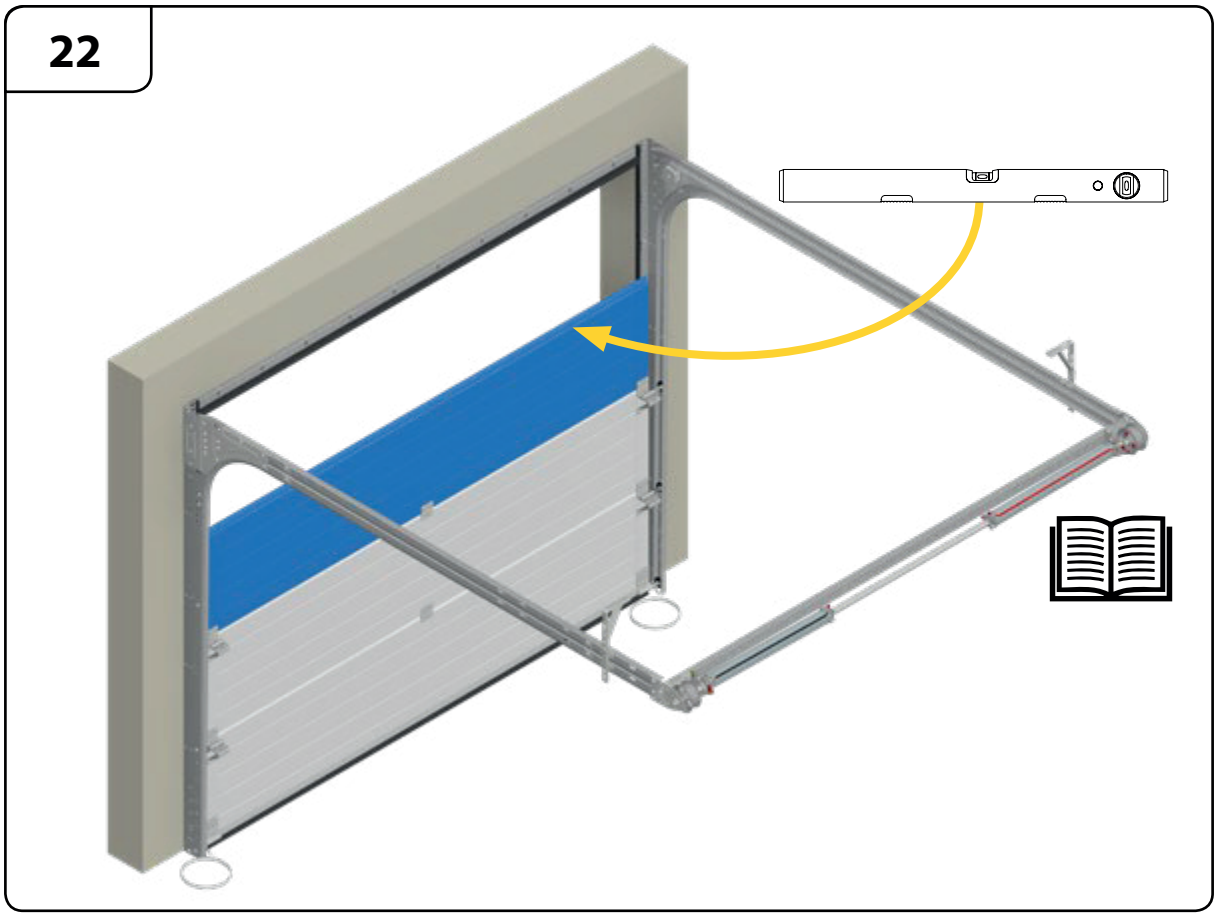




REAPORTE APS · INDUSTRIVEJ 7, 8740 BRÆDSTRUP · TLF: 8844 1713 · MAIL: INFO@REAPORTE.DK

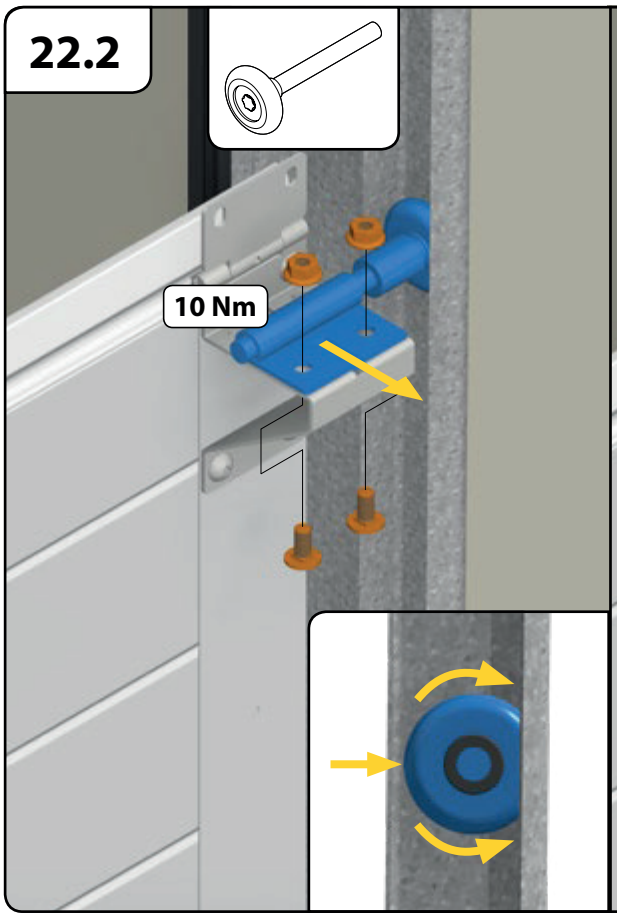
22.2
10 Nm

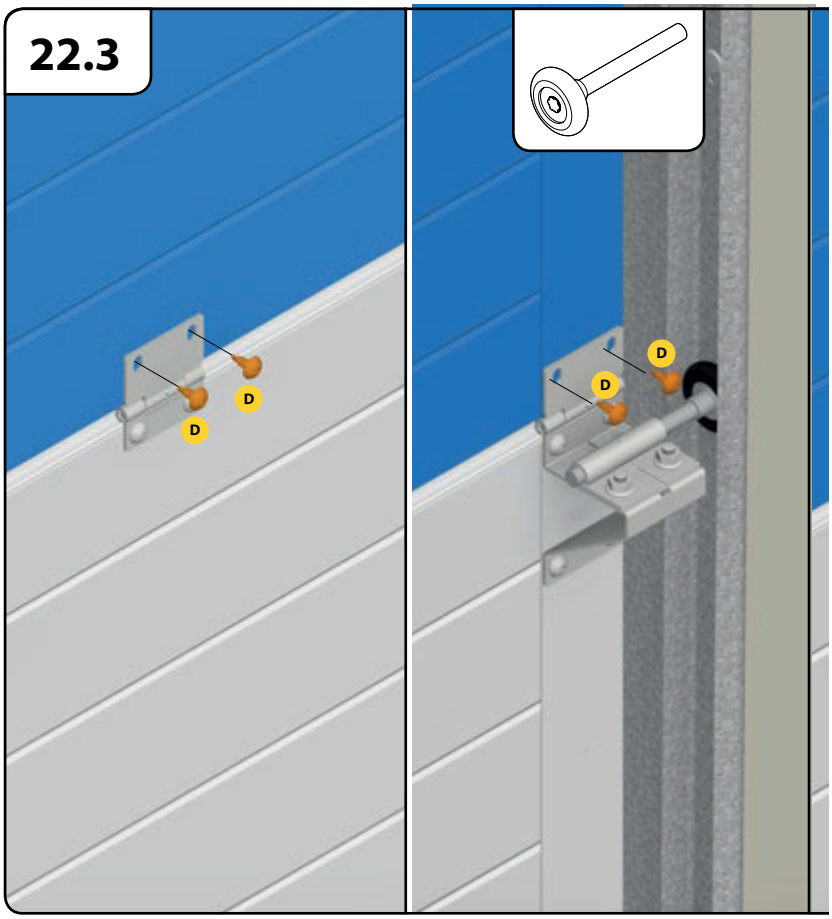
22.3
D
D
D
D

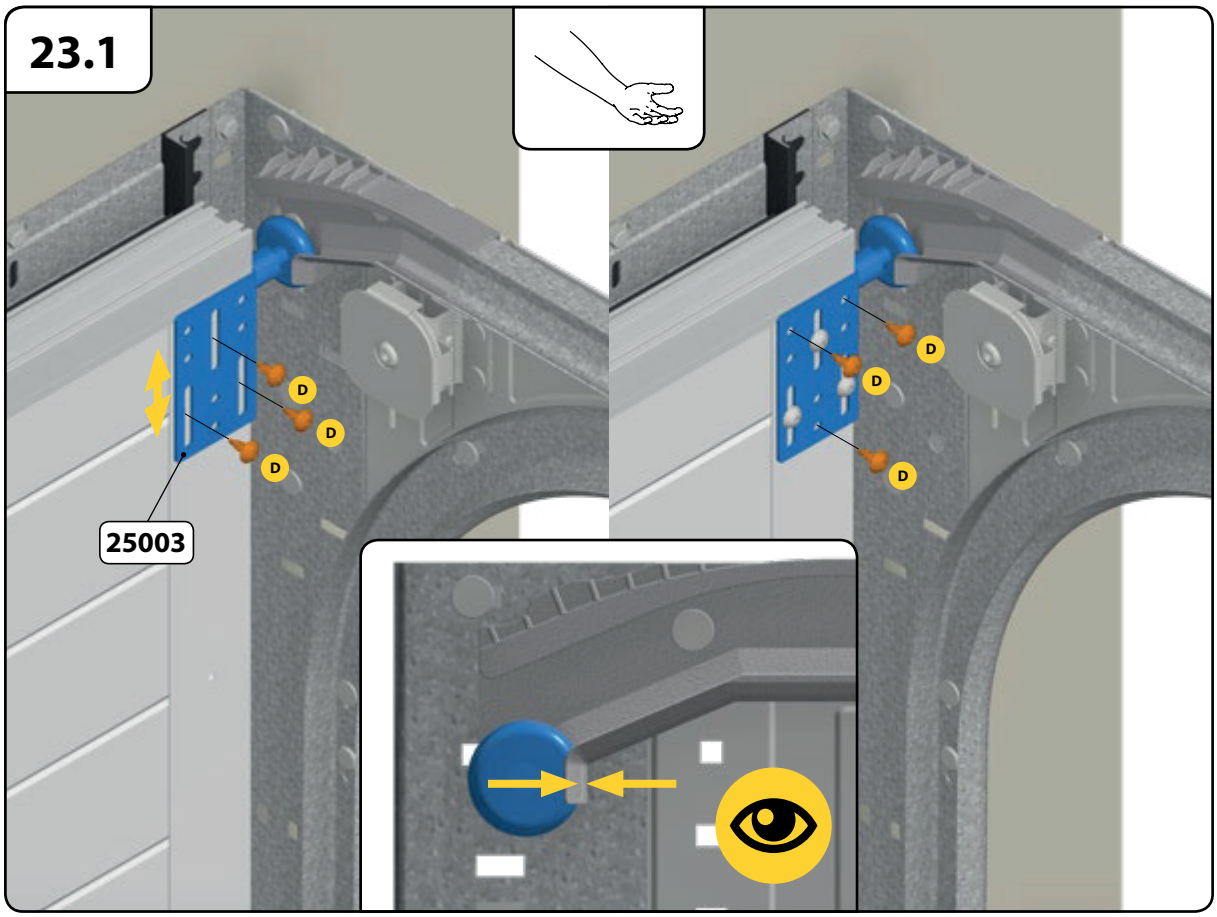


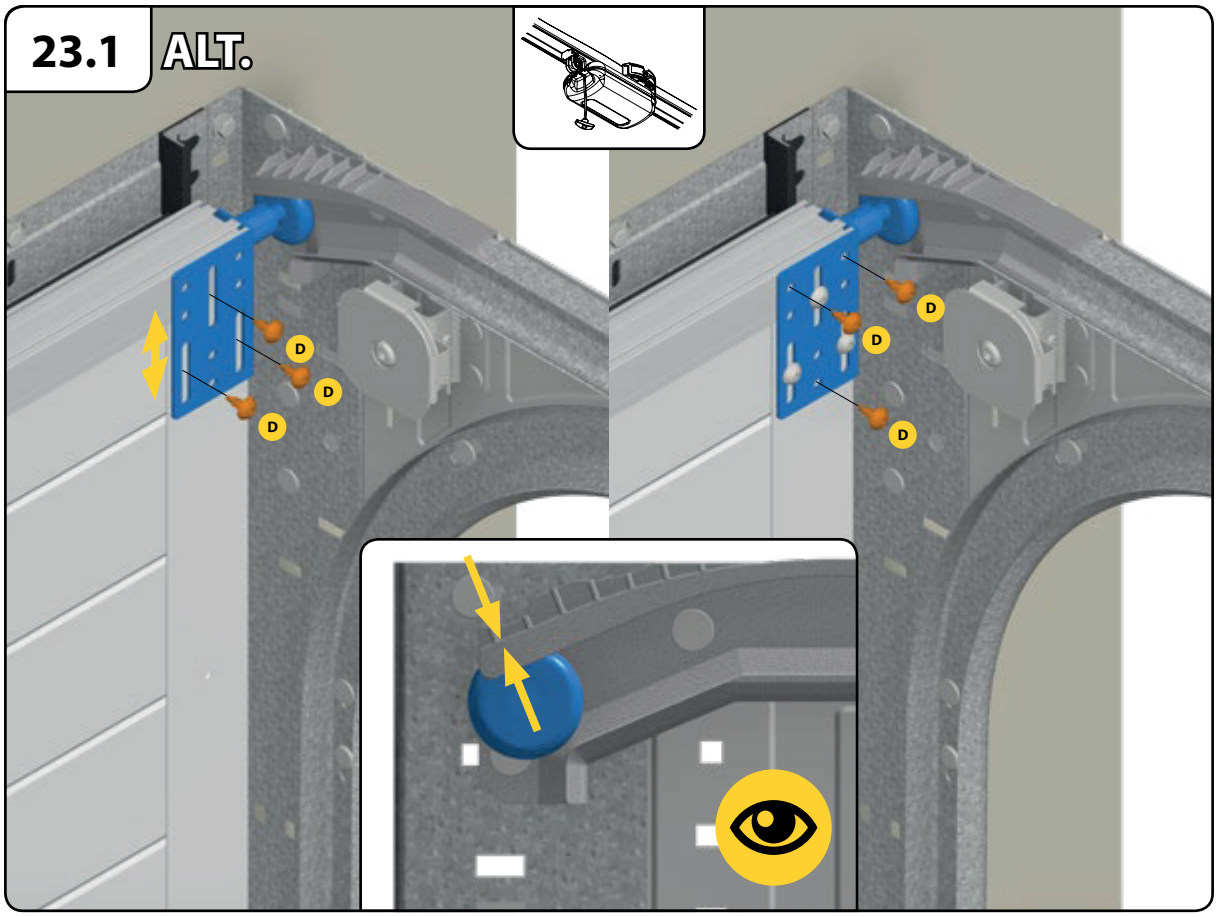




REAPORTE APS · INDUSTRIVEJ 7, 8740 BRÆDSTRUP · TLF: 8844 1713 · MAIL: INFO@REAPORTE.DK

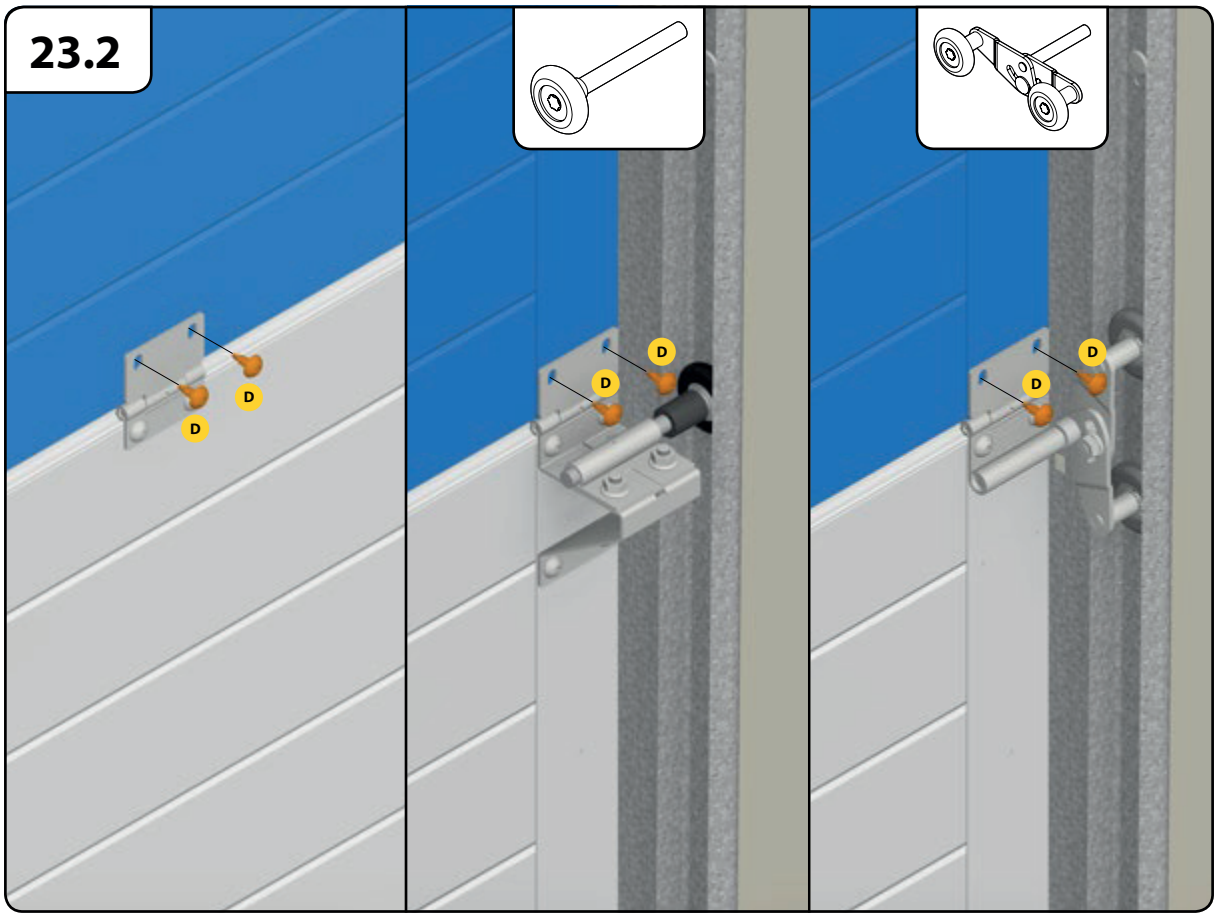


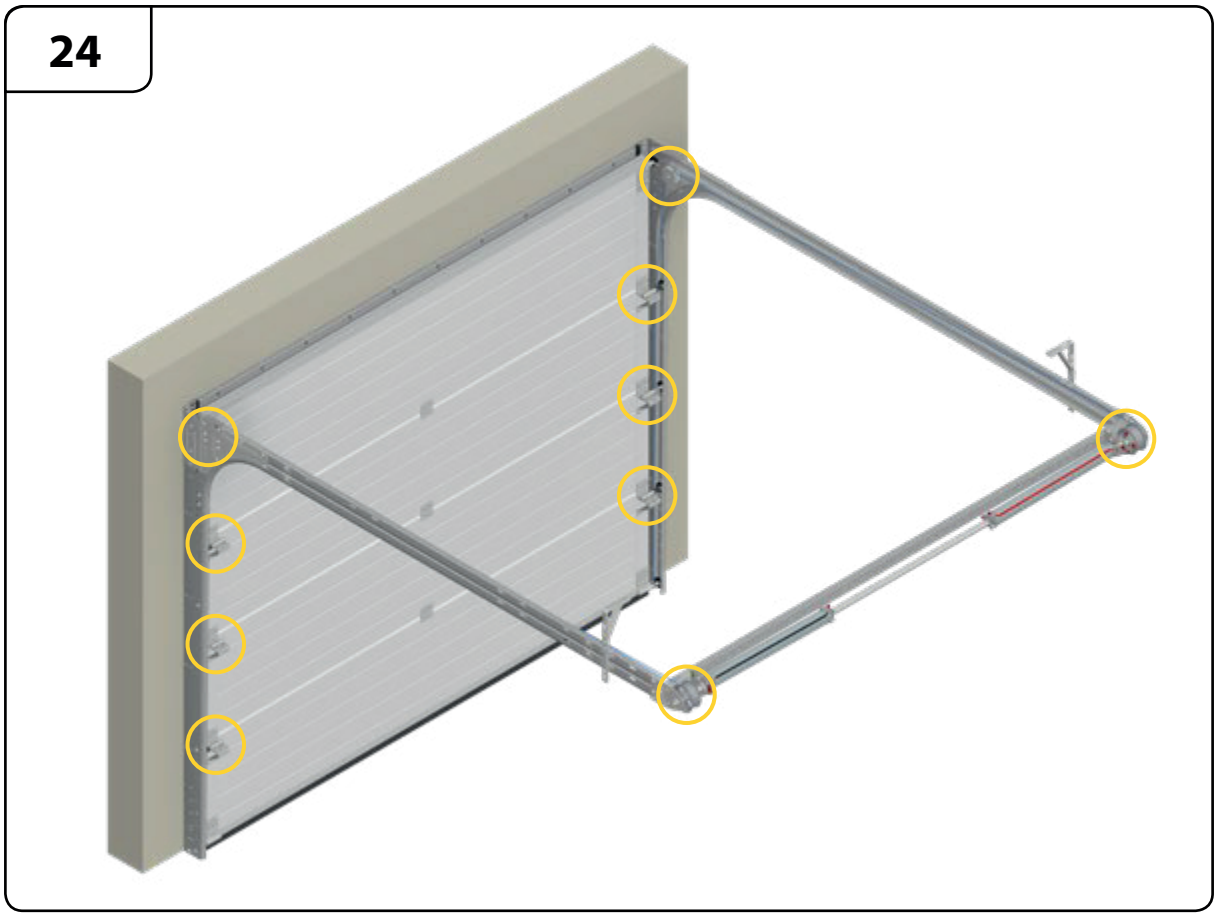




**REAPORTE APS** · INDUSTRIVEJ 7, 8740 BRÆDSTRUP · TLF: 8844 1713 · MAIL: INFO@REAPORTE.DK

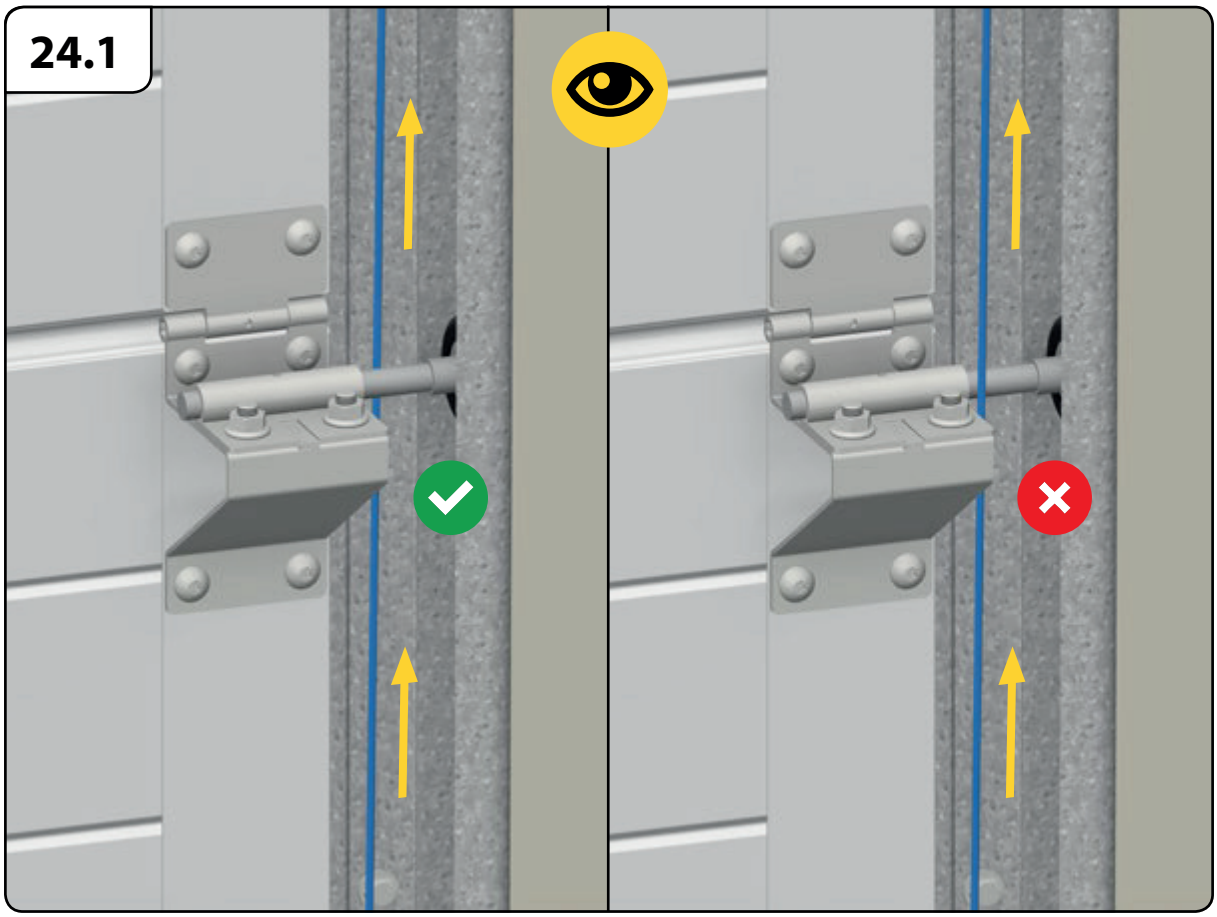


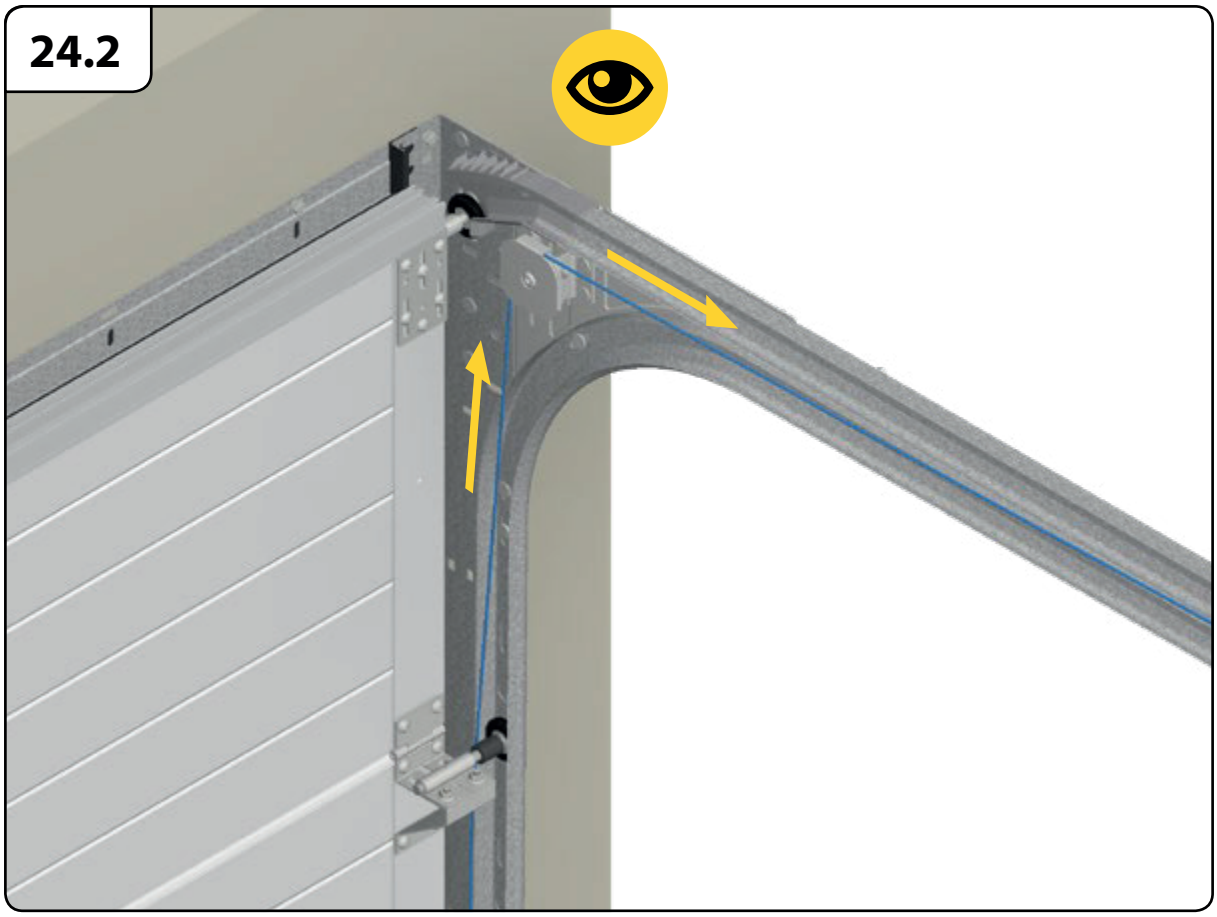




**REAPORTE APS** · INDUSTRIVEJ 7, 8740 BRÆDSTRUP · TLF: 8844 1713 · MAIL: INFO@REAPORTE.DK

## 24.3

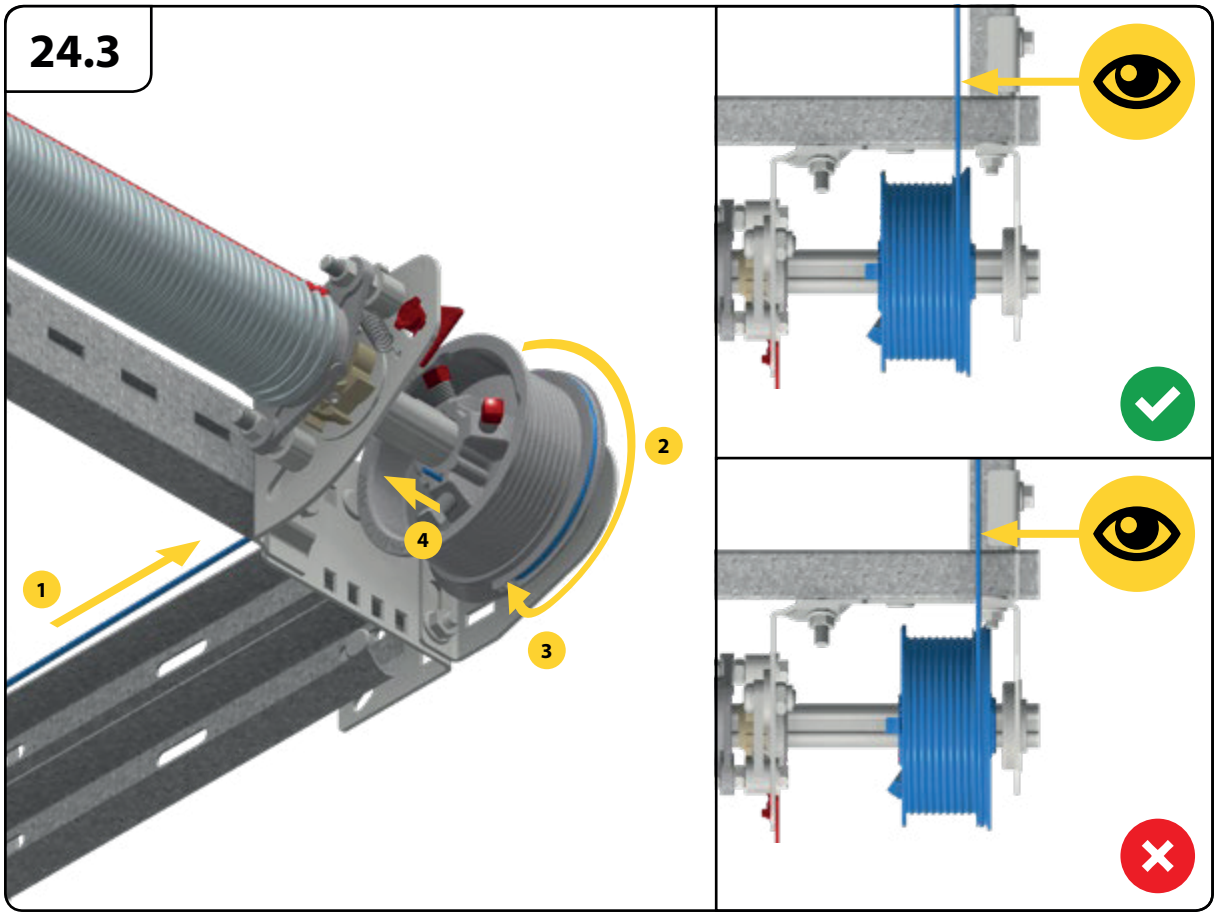


## 24.4

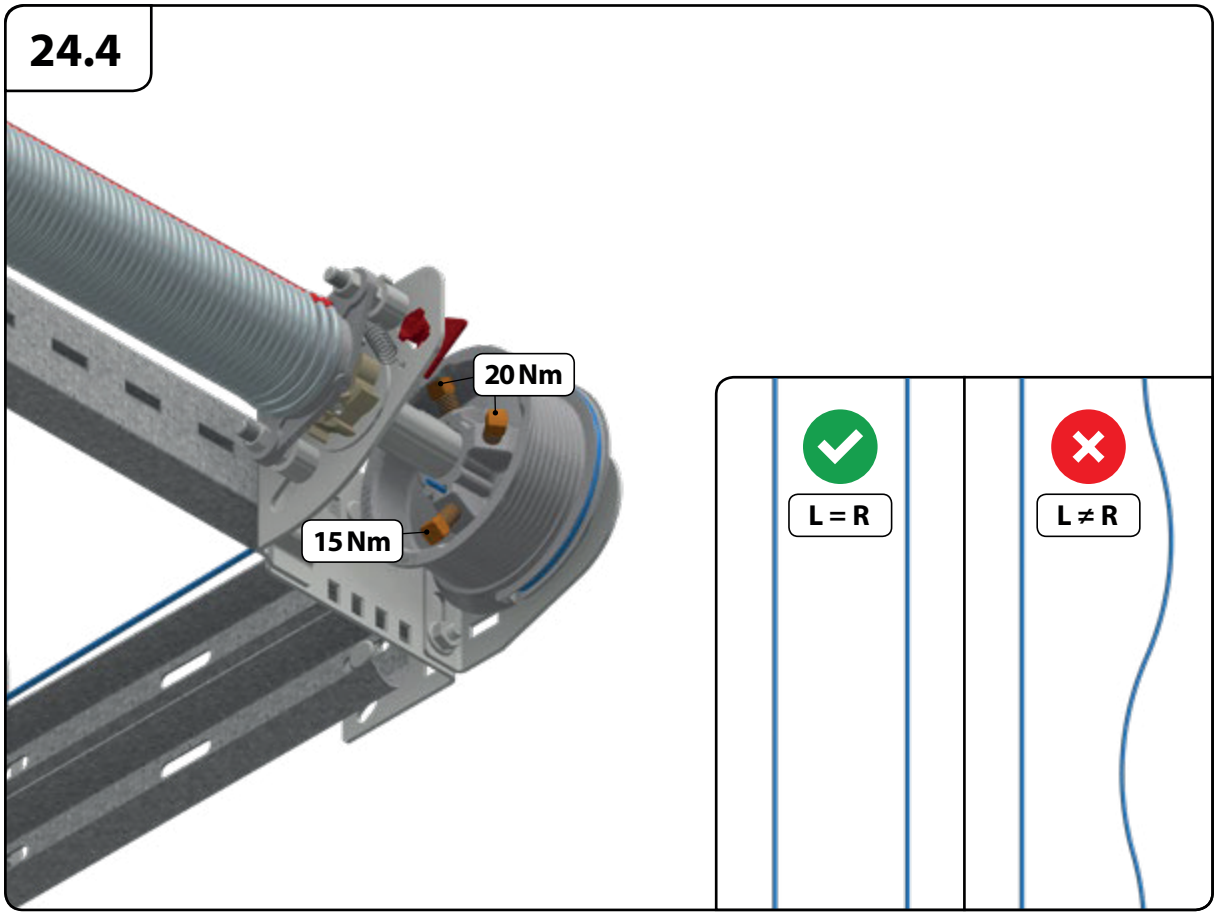

## 25

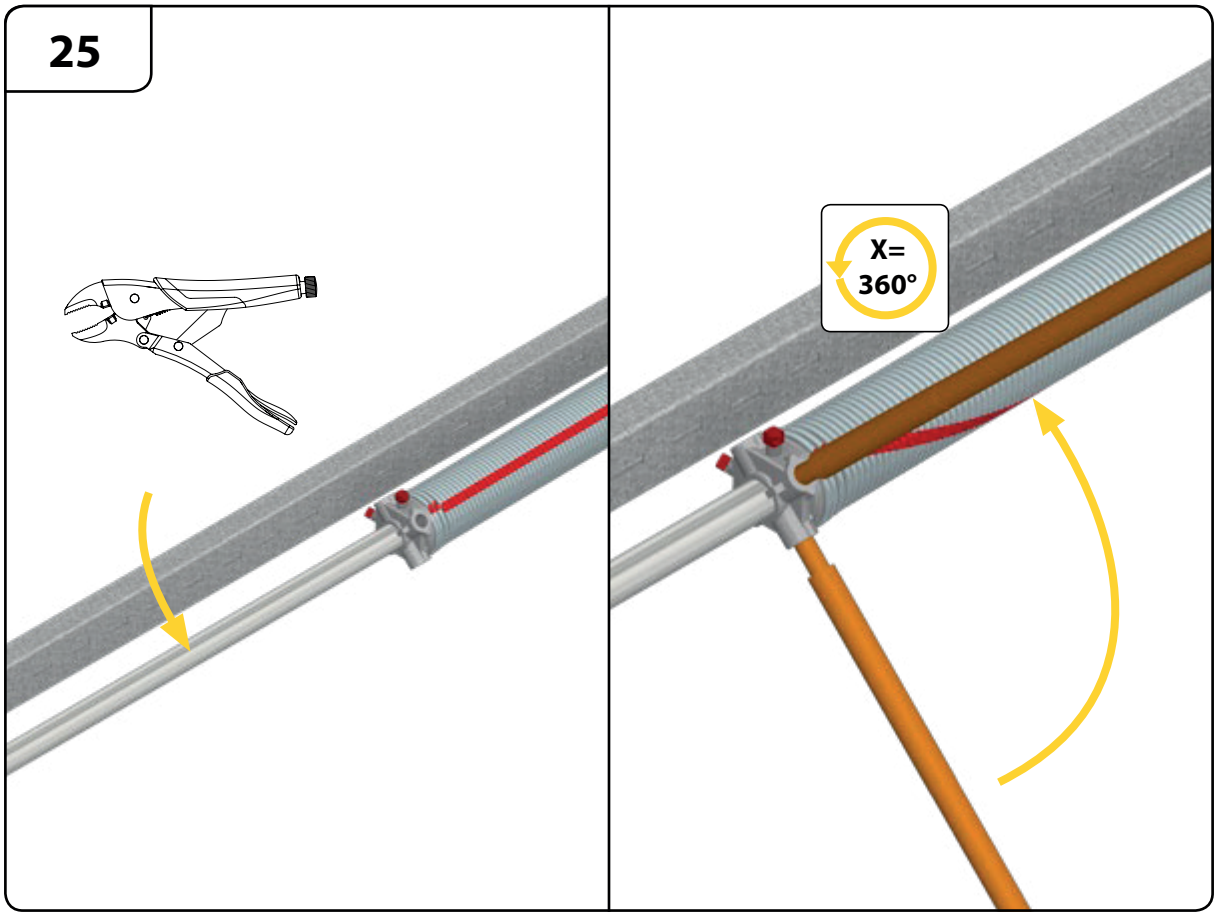


## 25.1

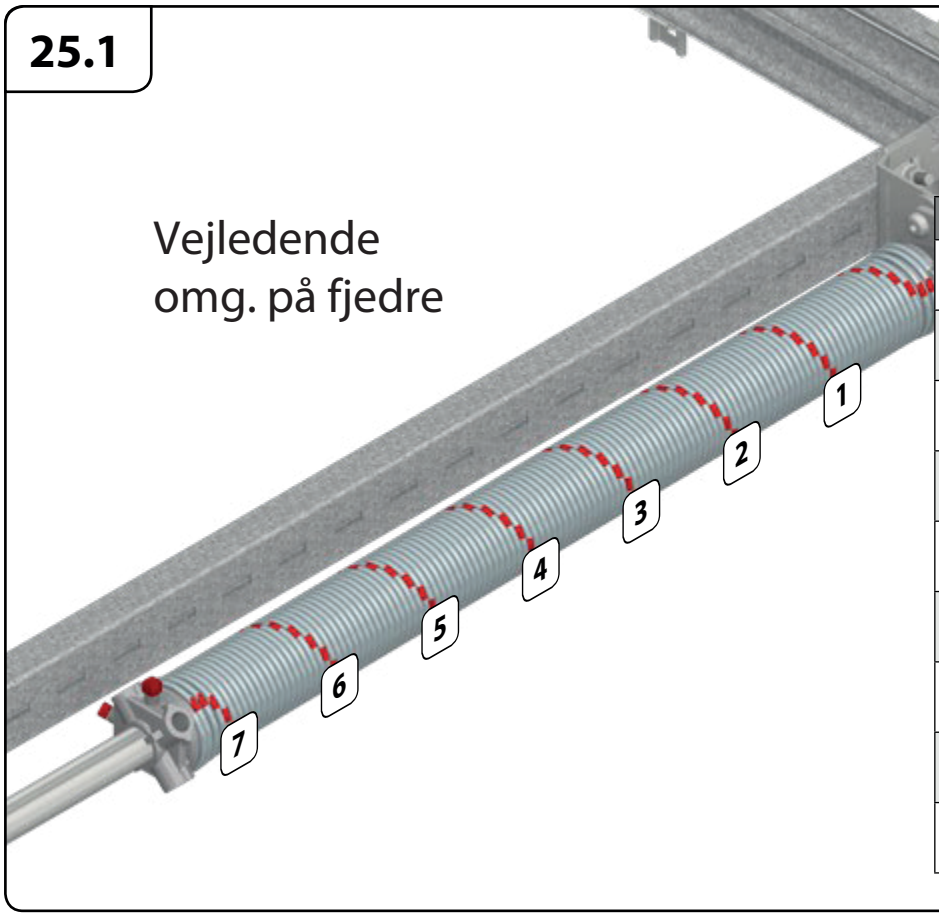


Vejledende
omg. på fjedre

| DH | # |
|---|---|
| 2000 | 7 |
| 2125 | 7¼ |
| 2250 | 7½ |
| 2375 | 8 |
| 2500 | 8¼ |
| 2625 | 8¾ |
| 2750 | 9 |
| 2875 | 9½ |
| 3000 | 9¾ |



REAPORTE APS · INDUSTRIVEJ 7, 8740 BRÆDSTRUP · TLF: 8844 1713 · MAIL: INFO@REAPORTE.DK

## 25.2

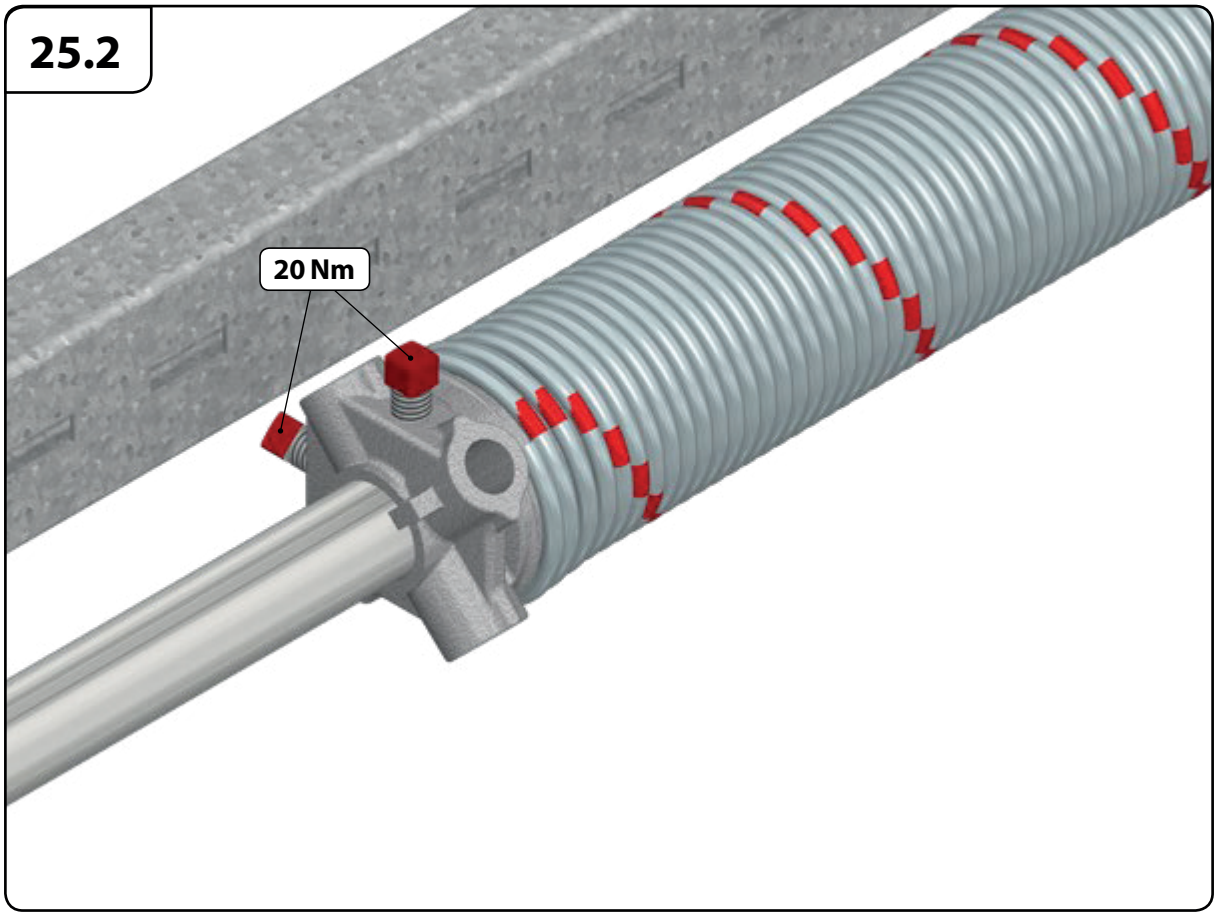
20 Nm

## 25.3

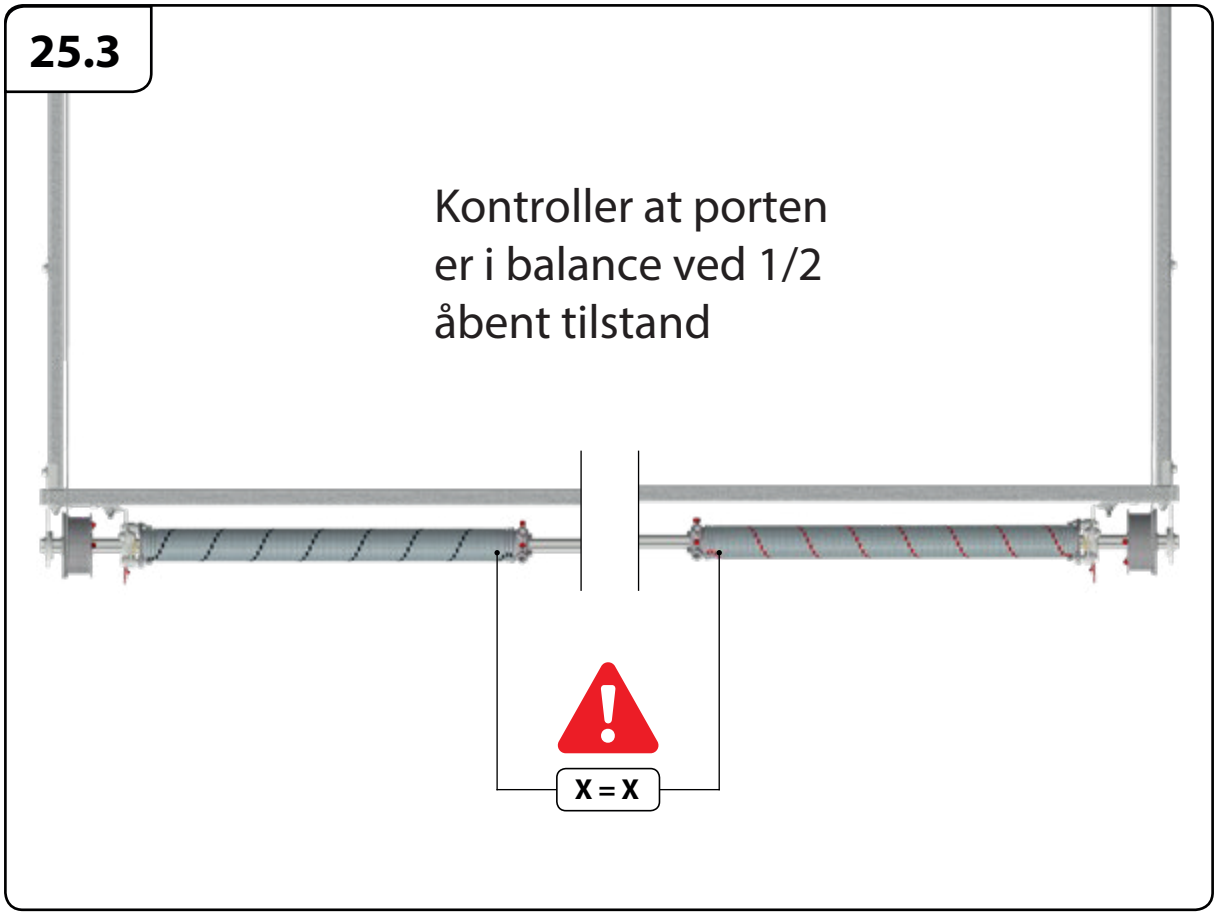
Kontroller at porten
er i balance ved 1/2
åbent tilstand
X = X

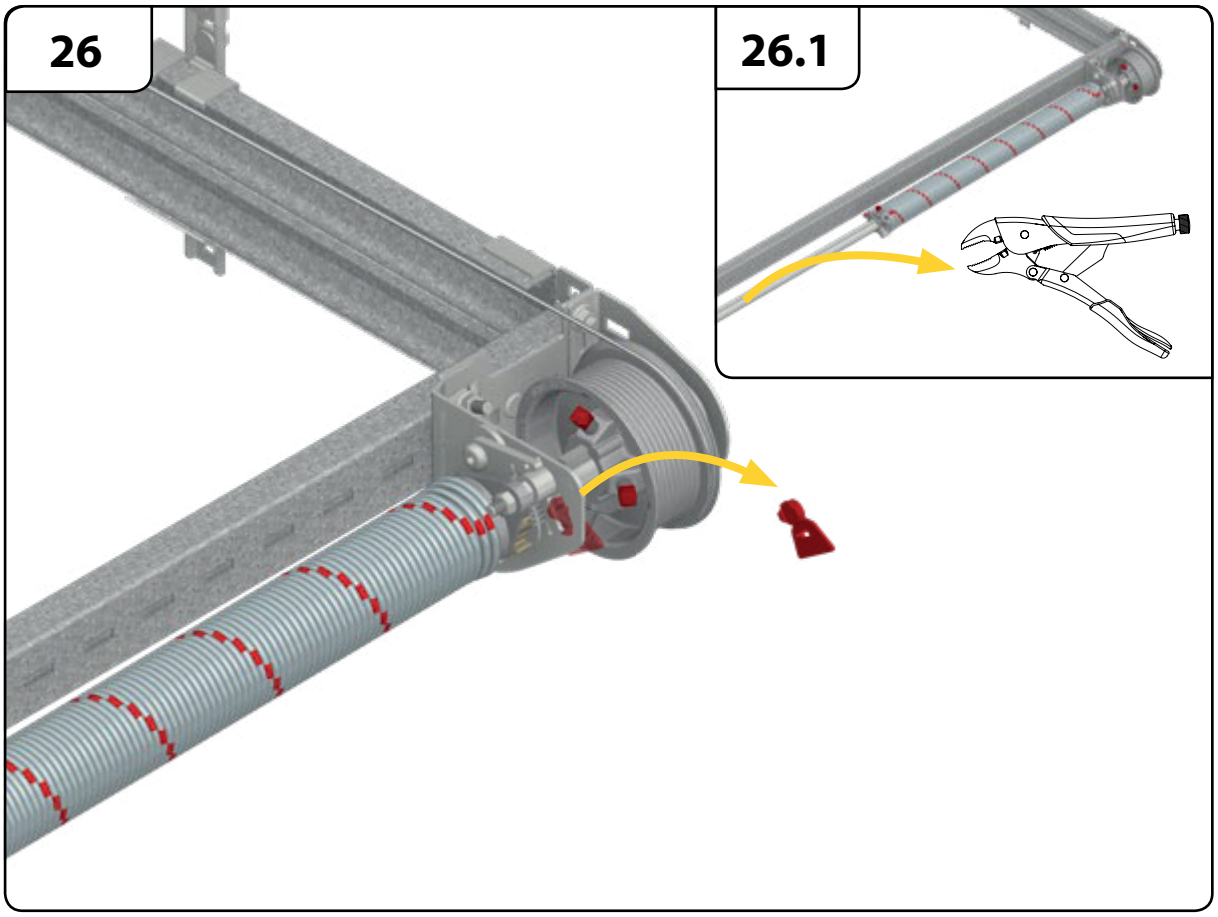
26
26.1

28

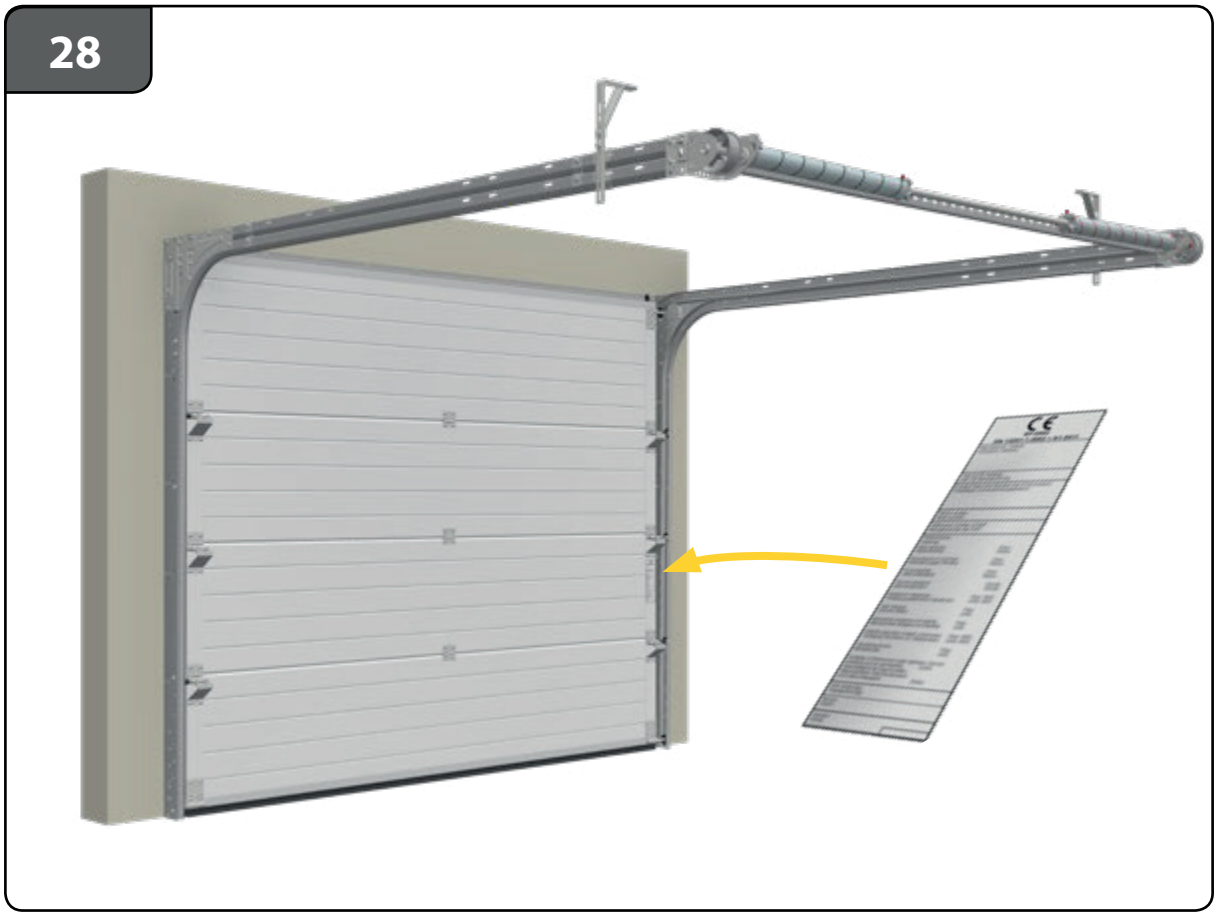

29

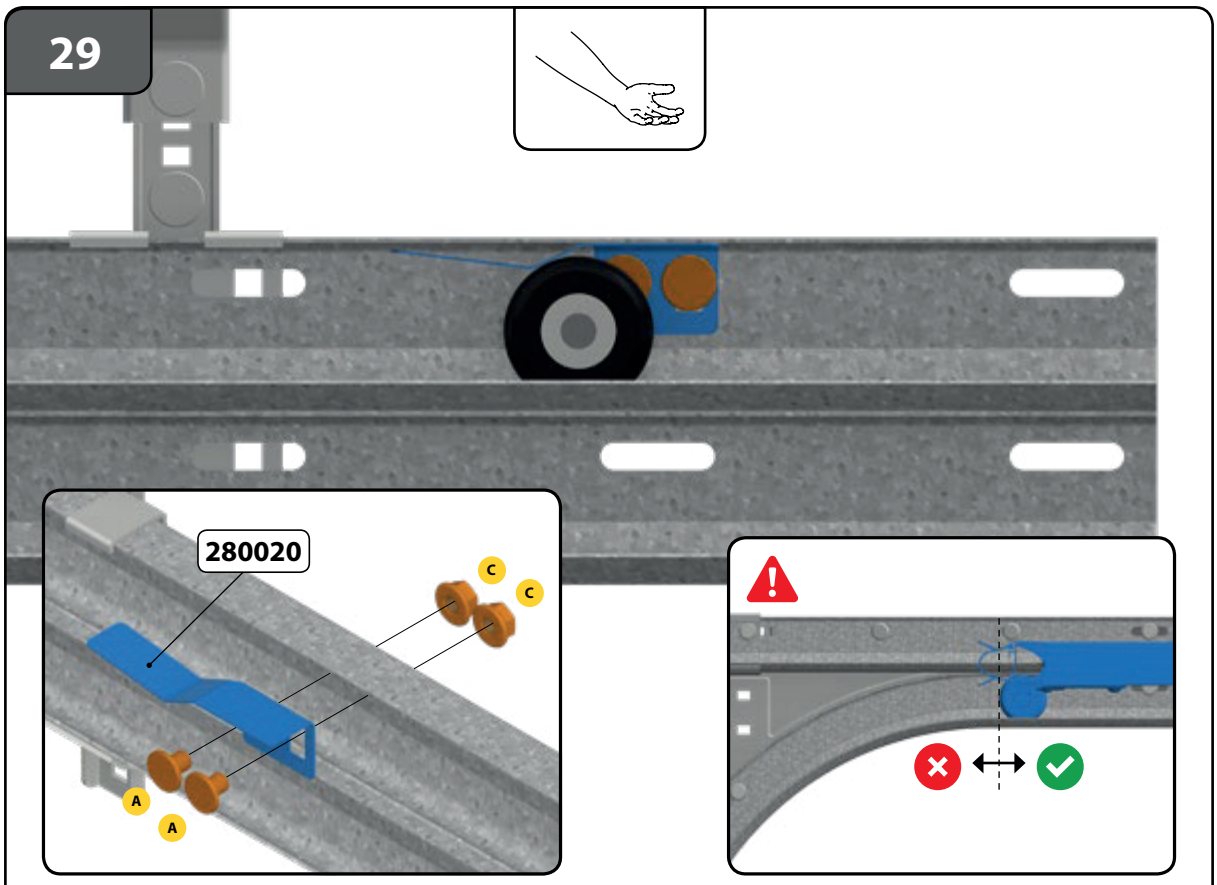


Ved Manuelle porte benyttes plast holder for at holde porten åben



REAPORTE APS · INDUSTRIVEJ 7, 8740 BRÆDSTRUP · TLF: 8844 1713 · MAIL: INFO@REAPORTE.DK

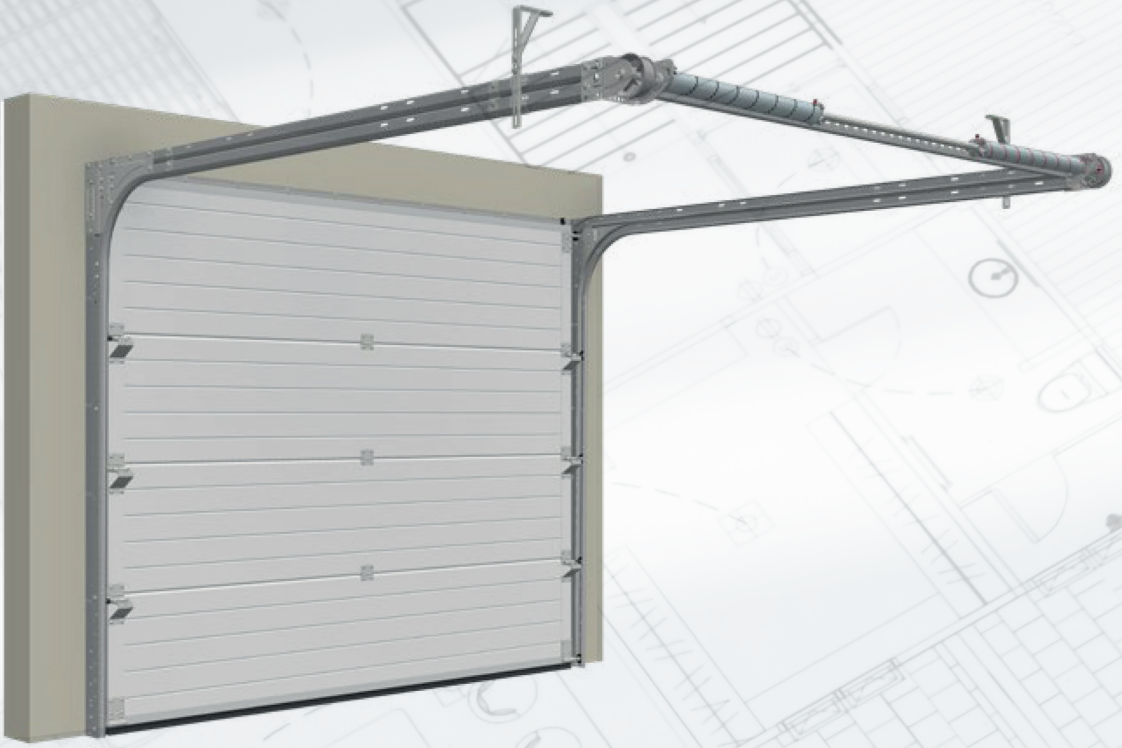

# REAPORTE

PORTE I HØJ KVALITET

**REAPORTE APS**
Industrivej 7, 8740 Brædstrup
Tlf: 8844 1713 · Mail: info@reaporte.dk