REAPORTE

PORTE I HØJ KVALITET

Manual RES200

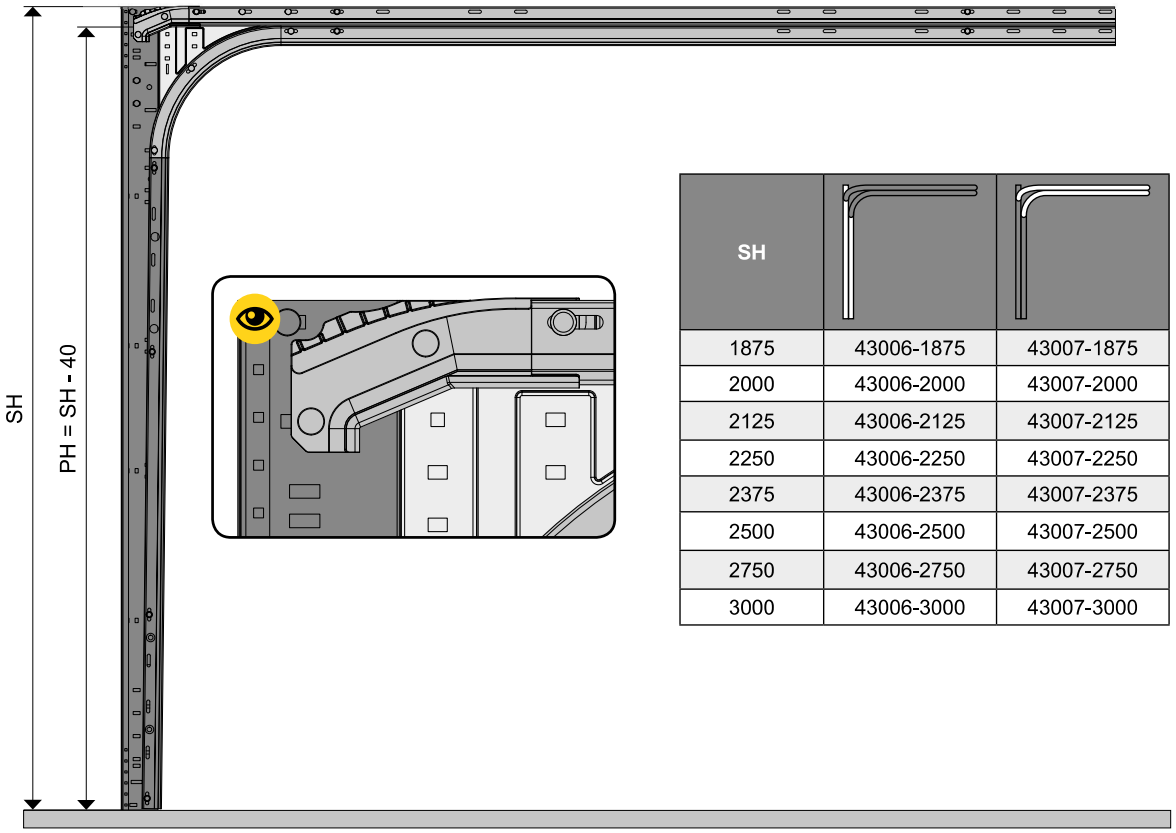

SH		
1875	43006-1875	43007-1875
2000	43006-2000	43007-2000
2125	43006-2125	43007-2125
2250	43006-2250	43007-2250
2375	43006-2375	43007-2375
2500	43006-2500	43007-2500
2750	43006-2750	43007-2750
3000	43006-3000	43007-3000

Buet topskinne ved manuel port

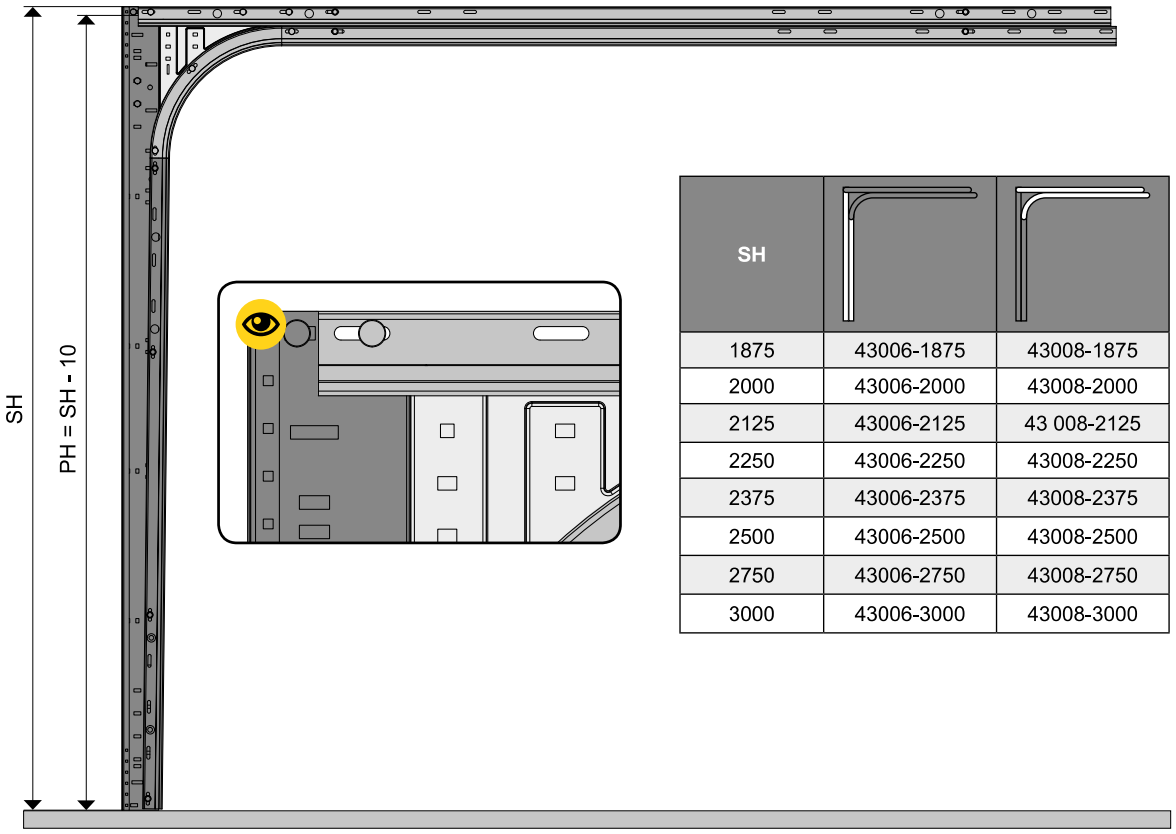

SH		
1875	43006-1875	43008-1875
2000	43006-2000	43008-2000
2125	43006-2125	43 008-2125
2250	43006-2250	43008-2250
2375	43006-2375	43008-2375
2500	43006-2500	43008-2500
2750	43006-2750	43008-2750
3000	43006-3000	43008-3000

Lige topskinne ved automatisk port

REAPORTE APS · INDUSTRIVEJ 7, 8740 BRÆDSTRUP · TLF: 8844 1713 · MAIL: INFO@REAPORTE.DK

A **14024**

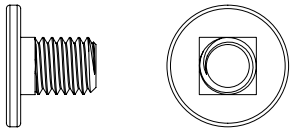

M8 x 10,5 Ø 17 mm

B **14023**

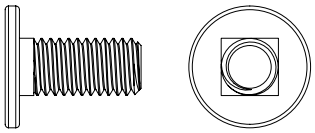

M8 x 17 Ø 17 mm

C **14022**

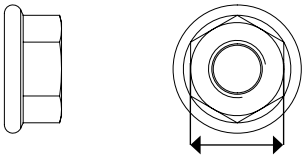

M8 13 mm

10 Nm

D **150113**

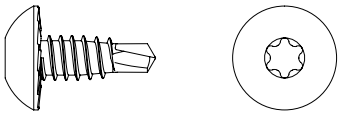

ST6,3 x 16 T30 Ø 14 mm

10 Nm

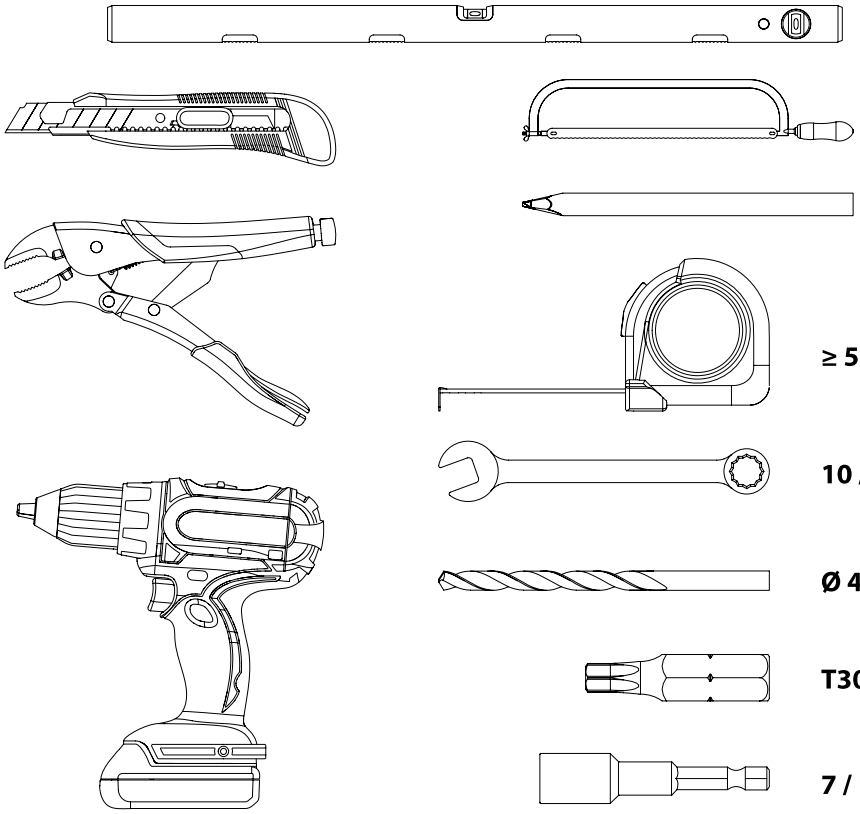

≥ 5 m

10 / 13 mm

Ø 4,5 mm

T30

7 / 10 / 13 mm

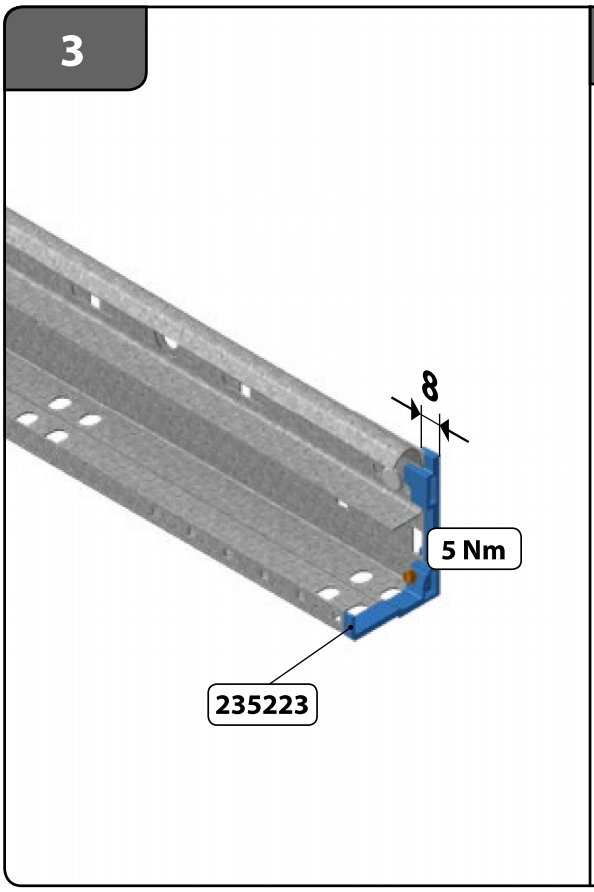

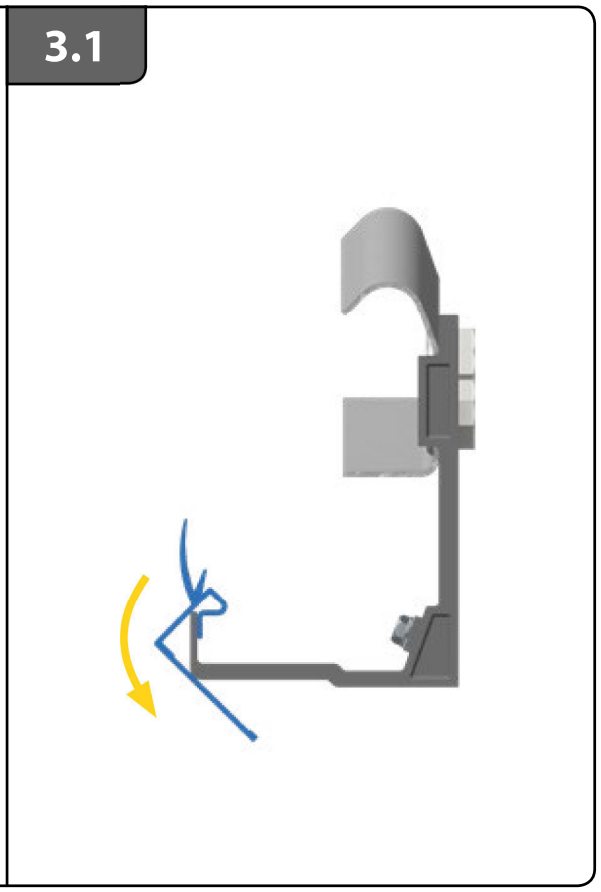

3. Plastikbund – Extraudstyr

3.1 Klik tætninger på lodrette skinner

5.1 Kontroller at brede & højde stemmer overens med bestillingen. Såfremt gulvet ikke er i vatter tages der udgangspunkt i højeste side. Porten SKAL monteres i vatter

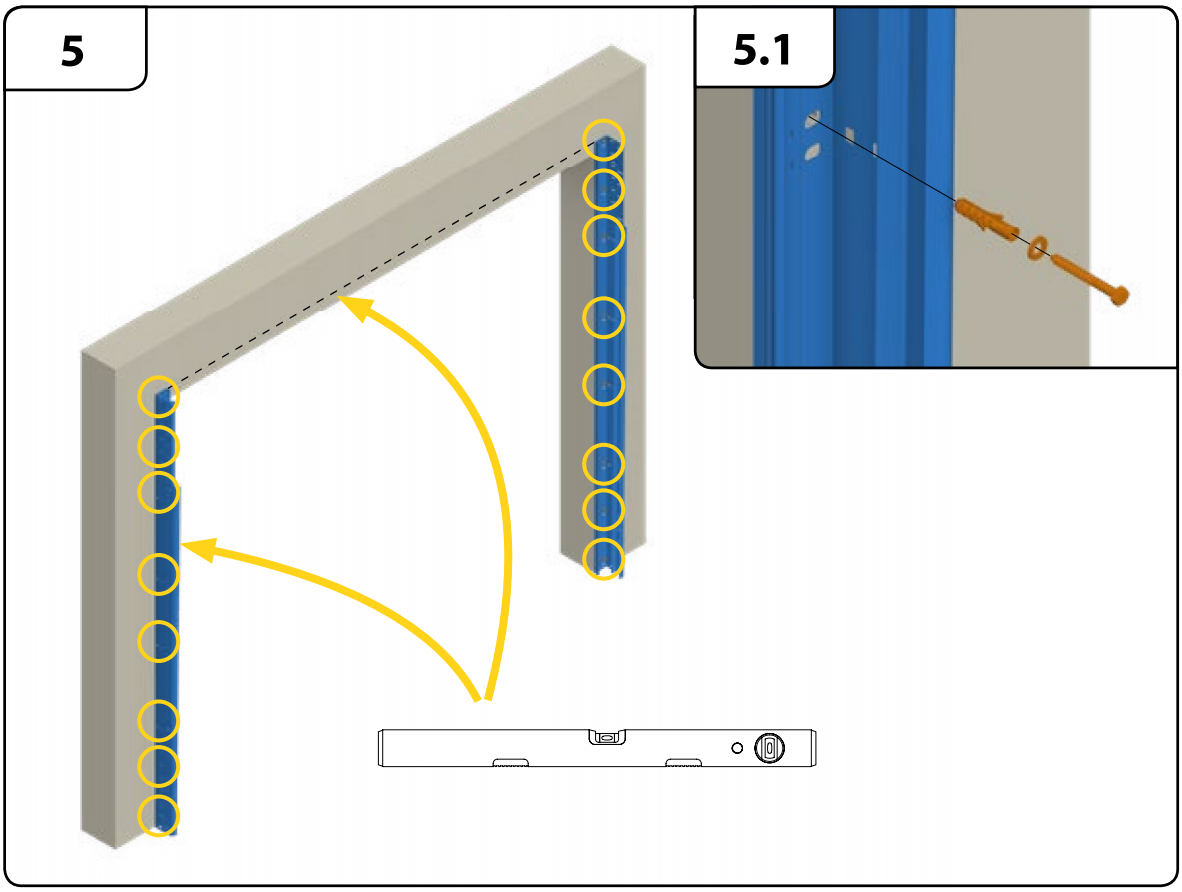

5.1 Lodrette skinner placeres på bagsiden af hullet. Portpladens mål + 125mm fra bagkant til bagkant skinne

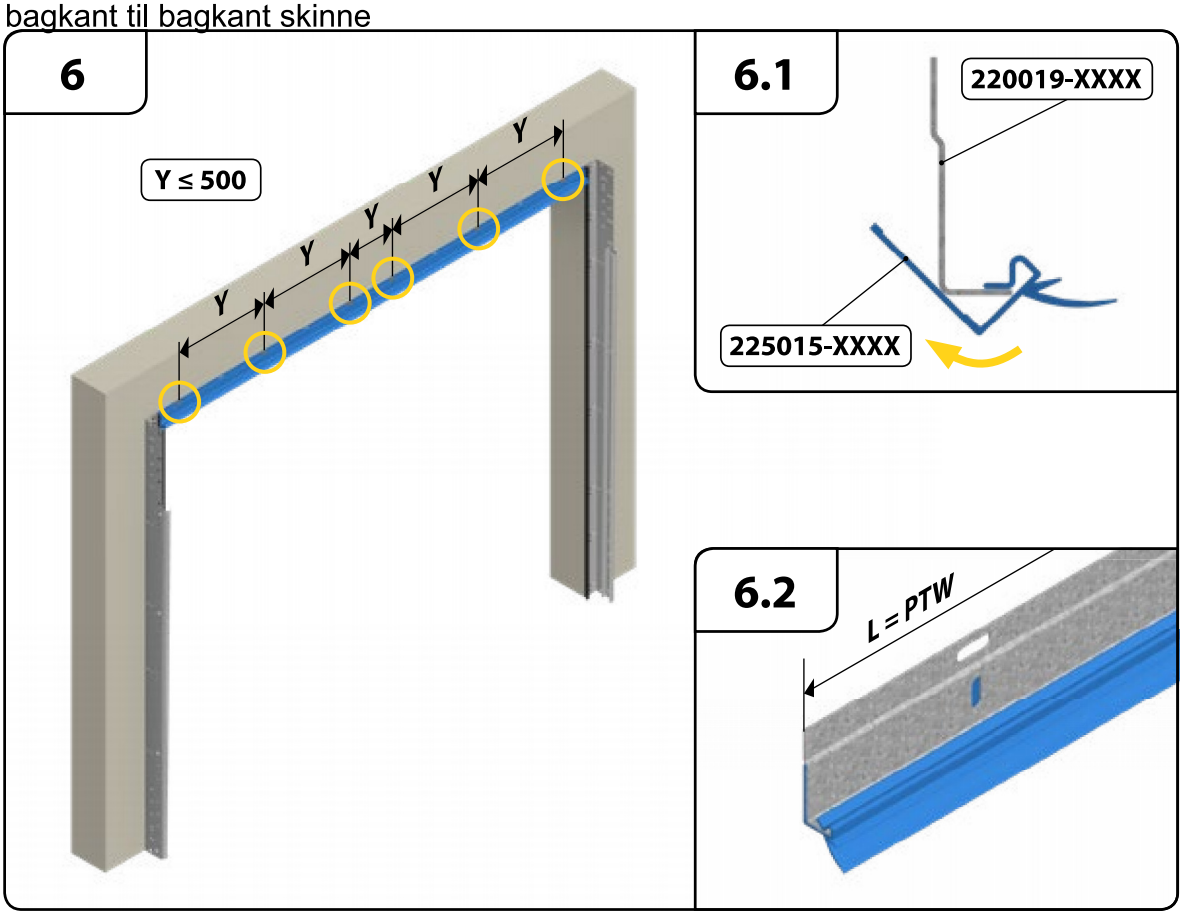

Montageskruer medfølger IKKE. Vælg egnede skruer ift. Underlaget

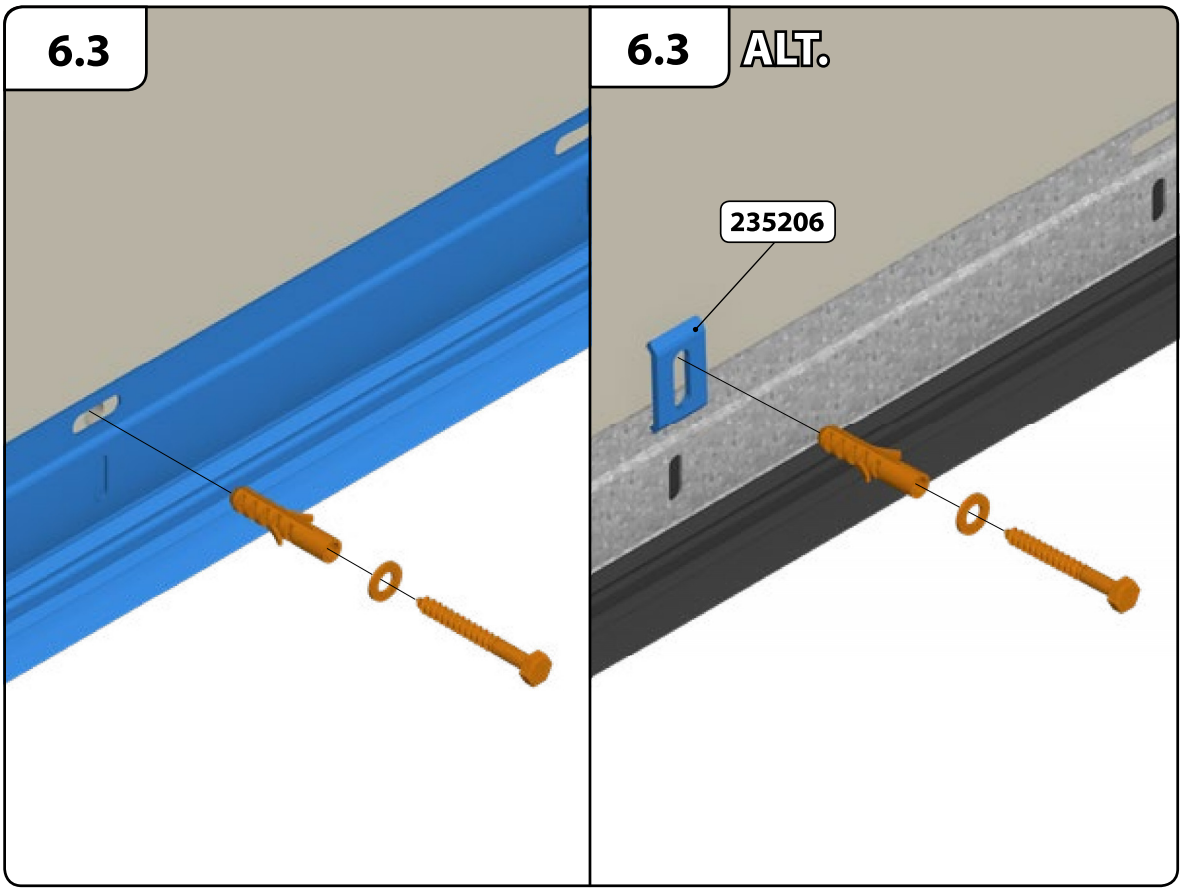
6.3
6.3
ALT.
235206

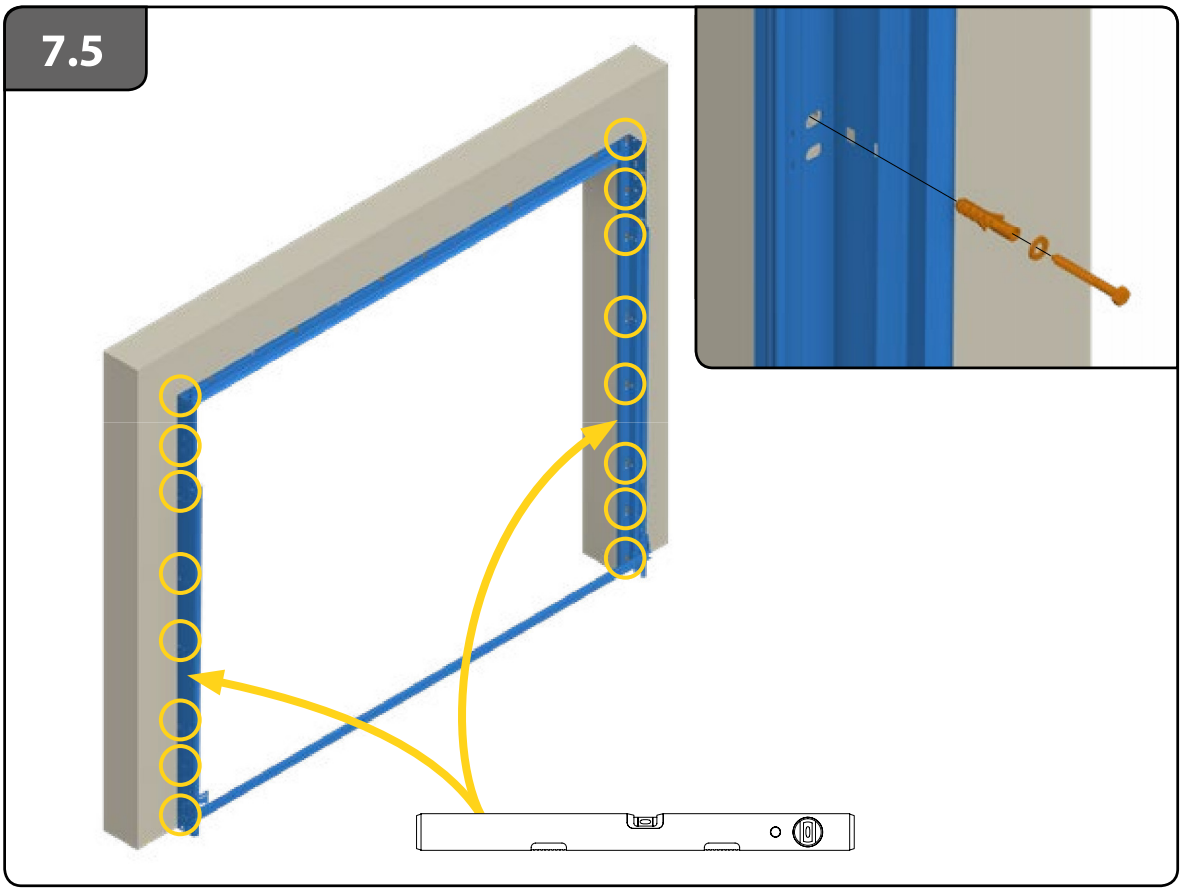
7.5

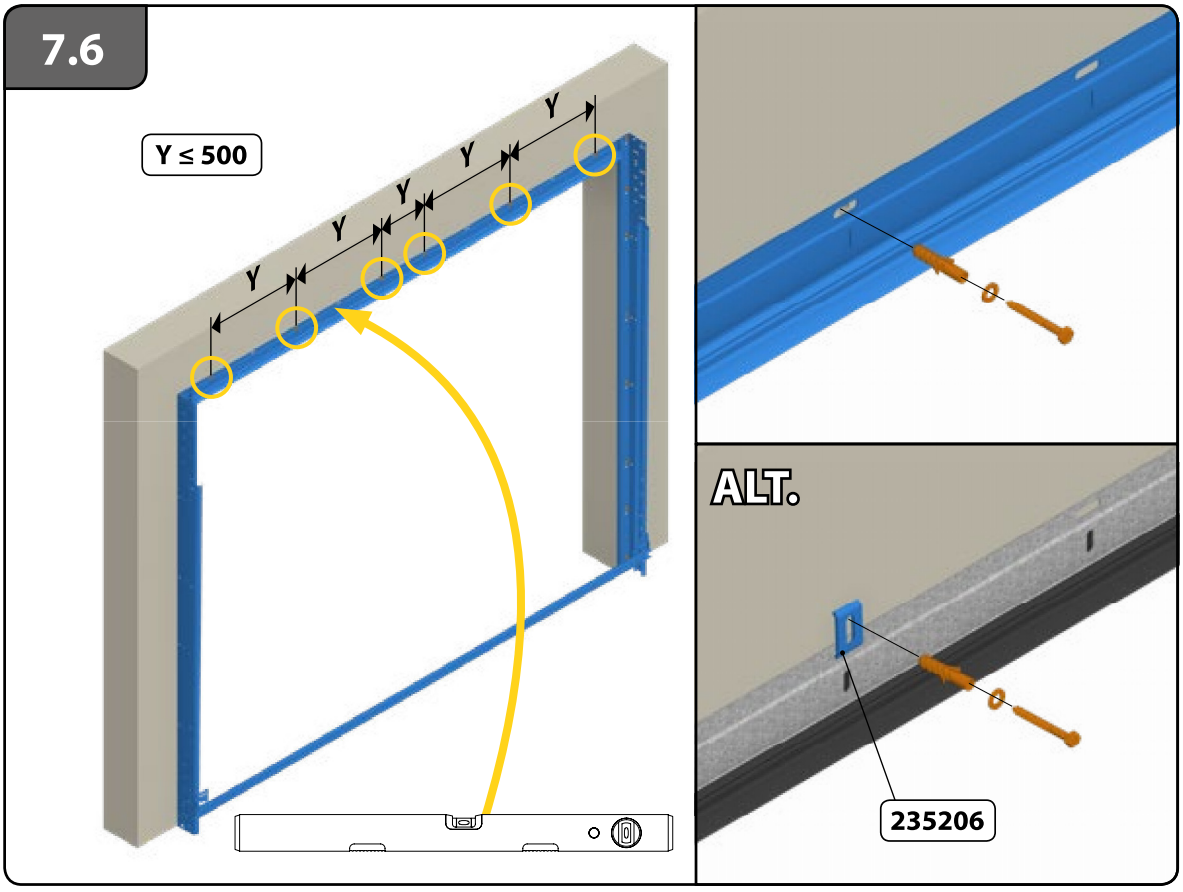
7.6
Y ≤ 500
Y
Y
Y
Y
ALT.
235206

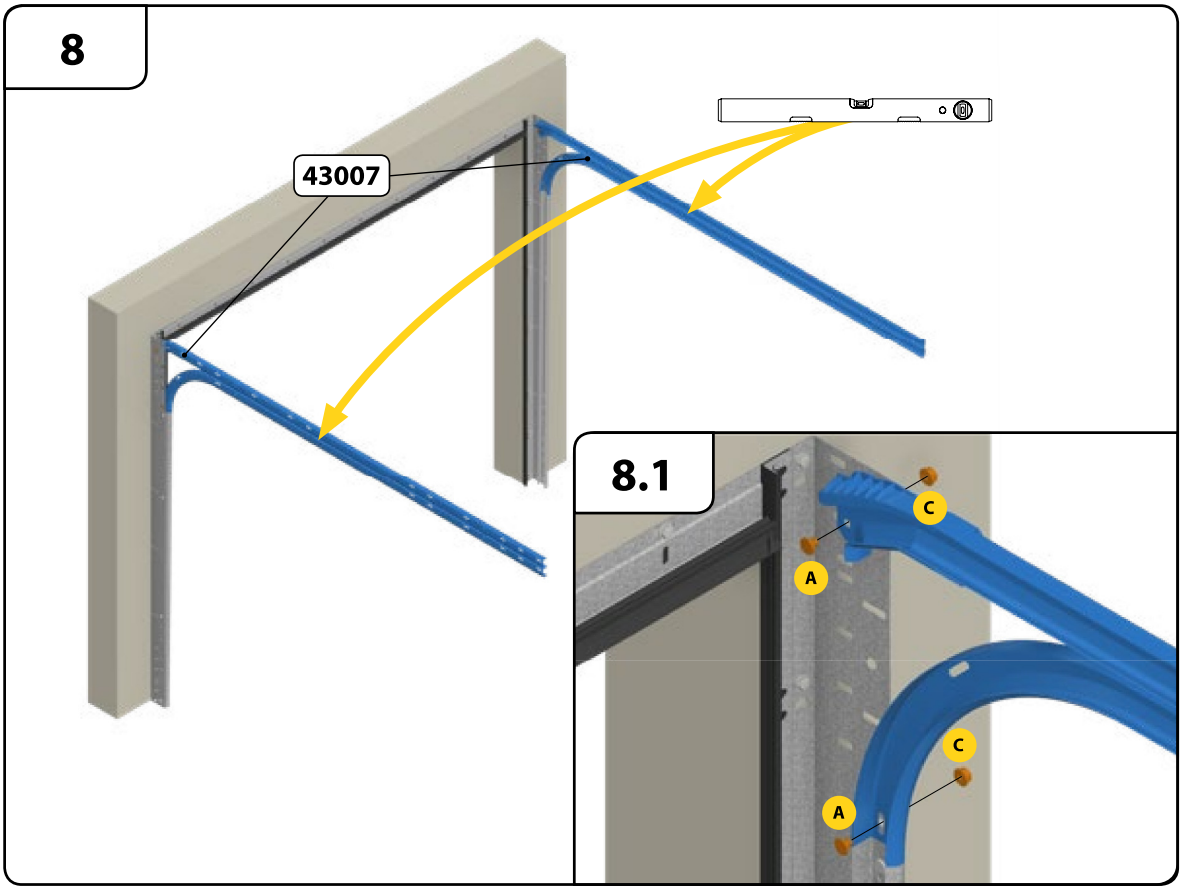

Monter de vandrette skinner paralelt. Kontroleres med krydsmål

REAPORTE APS · INDUSTRIVEJ 7, 8740 BRÆDSTRUP · TLF: 8844 1713 · MAIL: INFO@REAPORTE.DK

11

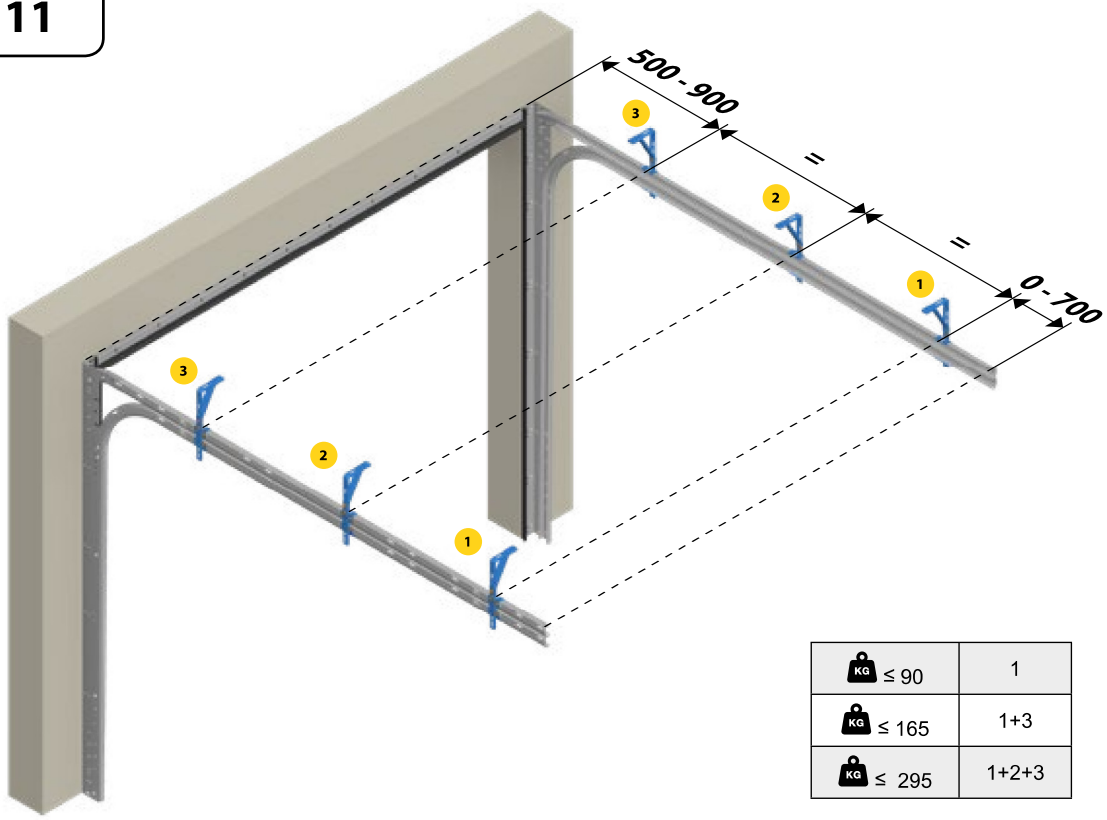

KG ≤ 90	1
KG ≤ 165	1+3
KG ≤ 295	1+2+3

11.1

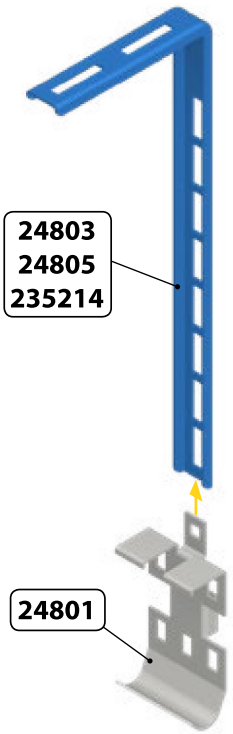

11.2

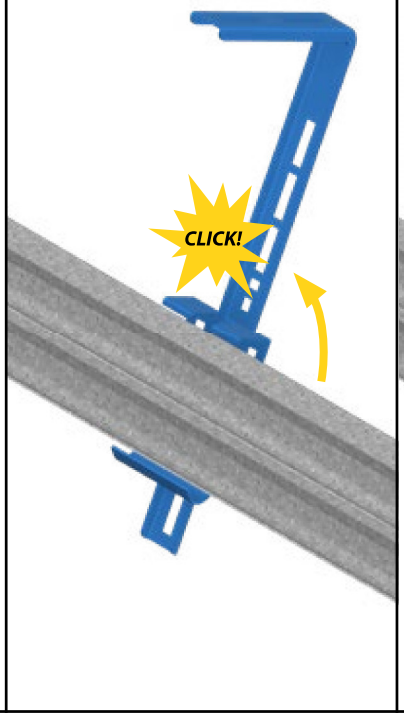

11.3

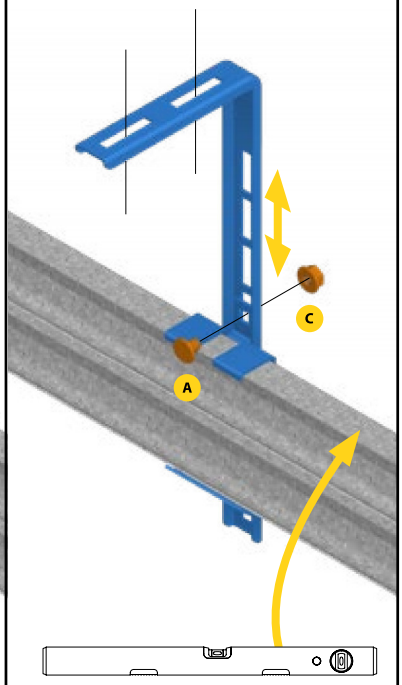

REAPORTE APS · INDUSTRIVEJ 7, 8740 BRÆDSTRUP · TLF: 8844 1713 · MAIL: INFO@REAPORTE.DK

14

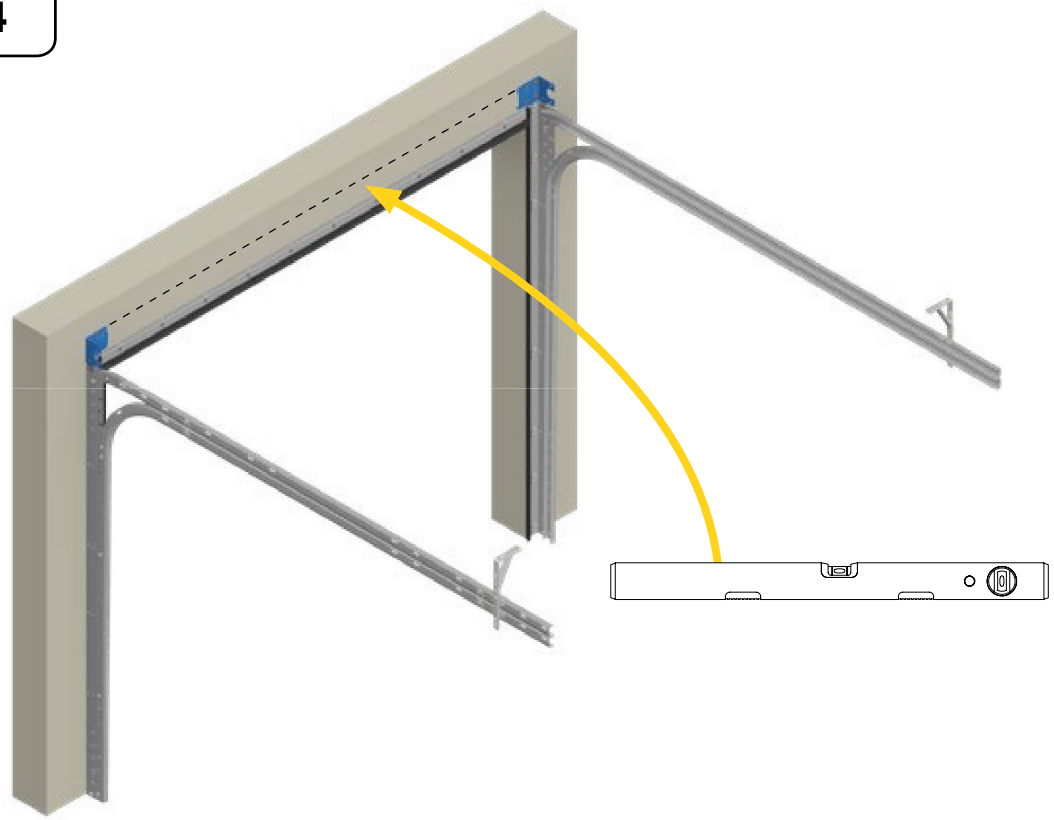

14.1

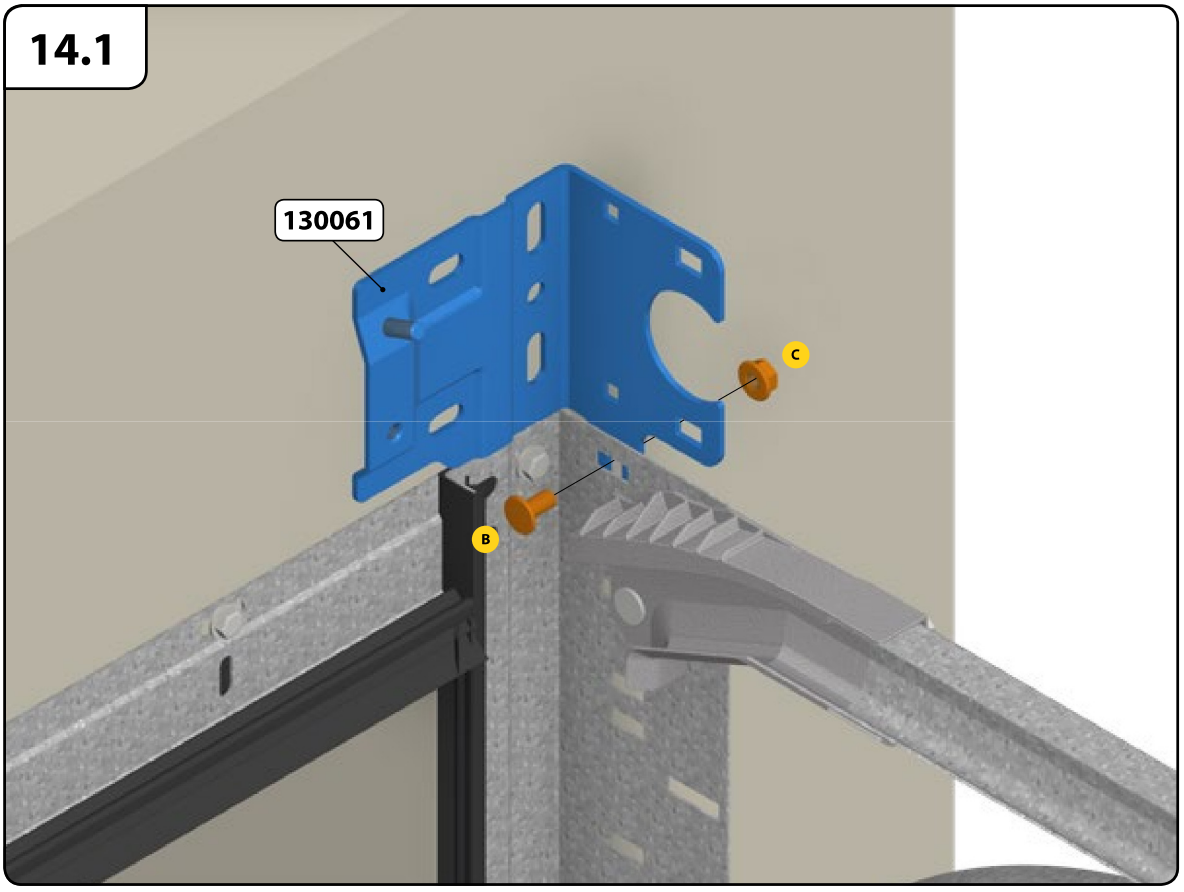

14.2

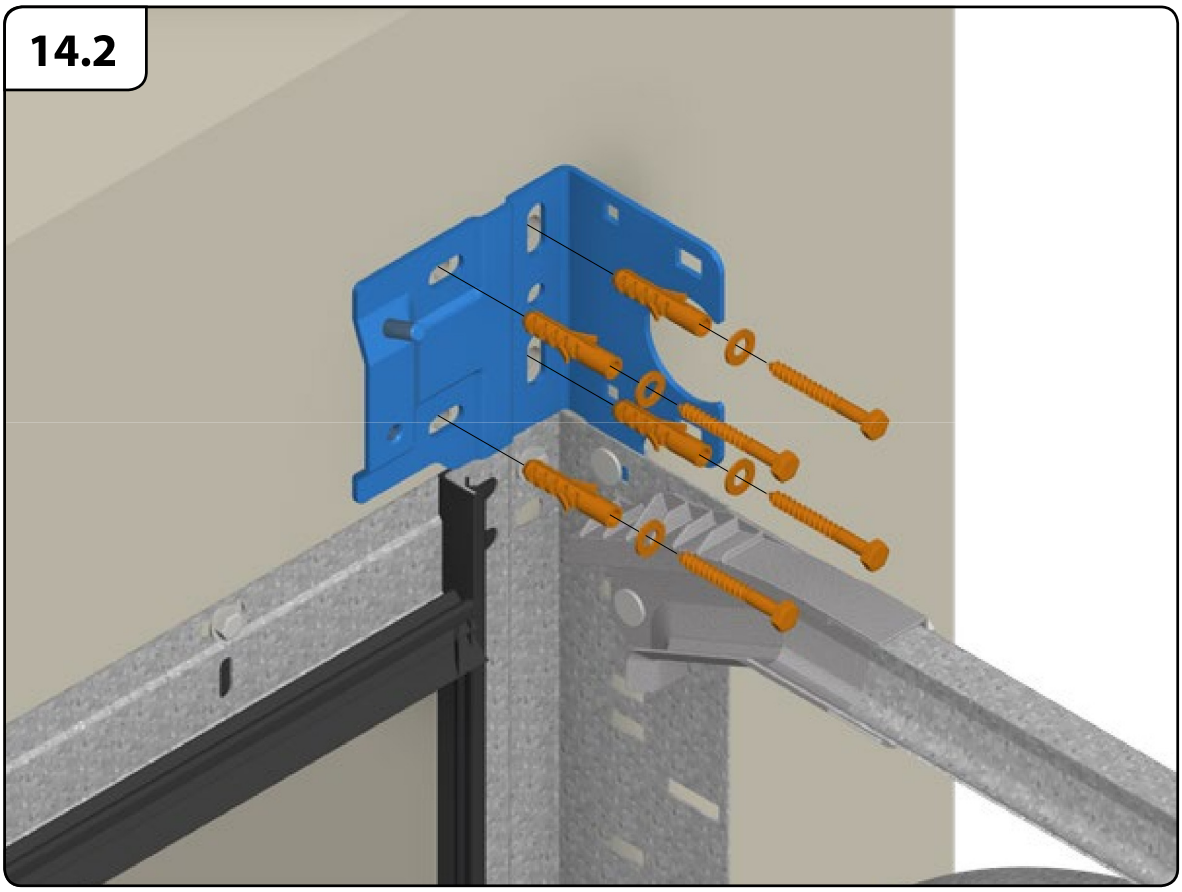

15

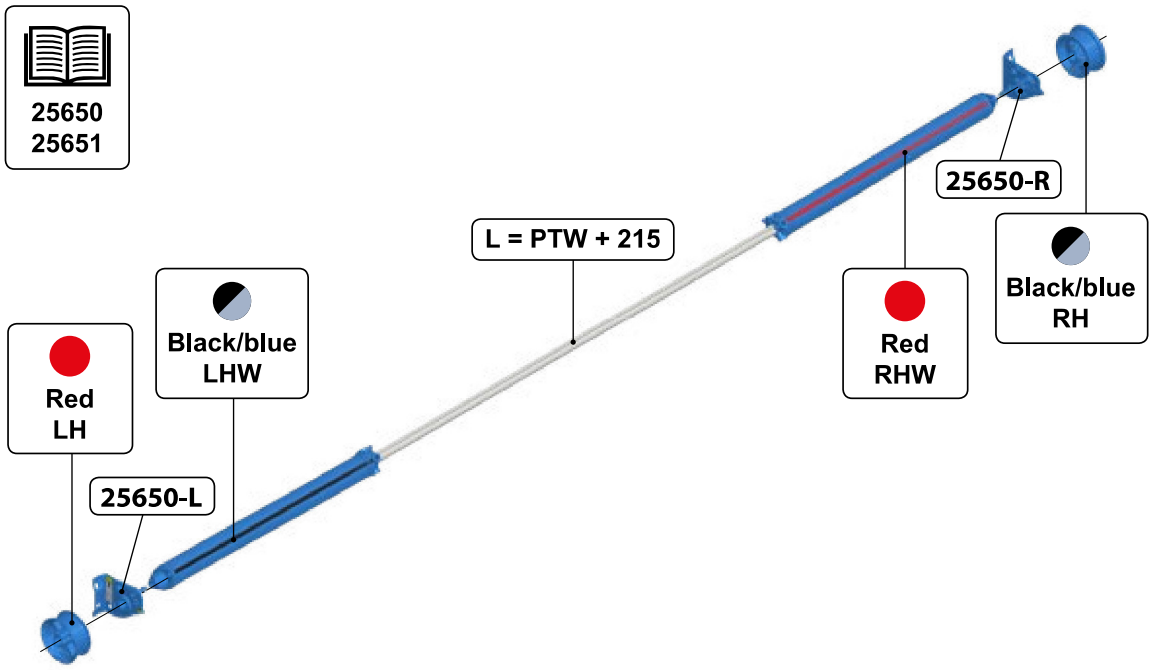
25650
25651
L = PTW + 215
25650-R
Black/blue
RH
Red
RHW
Black/blue
LHW
Red
LH
25650-L

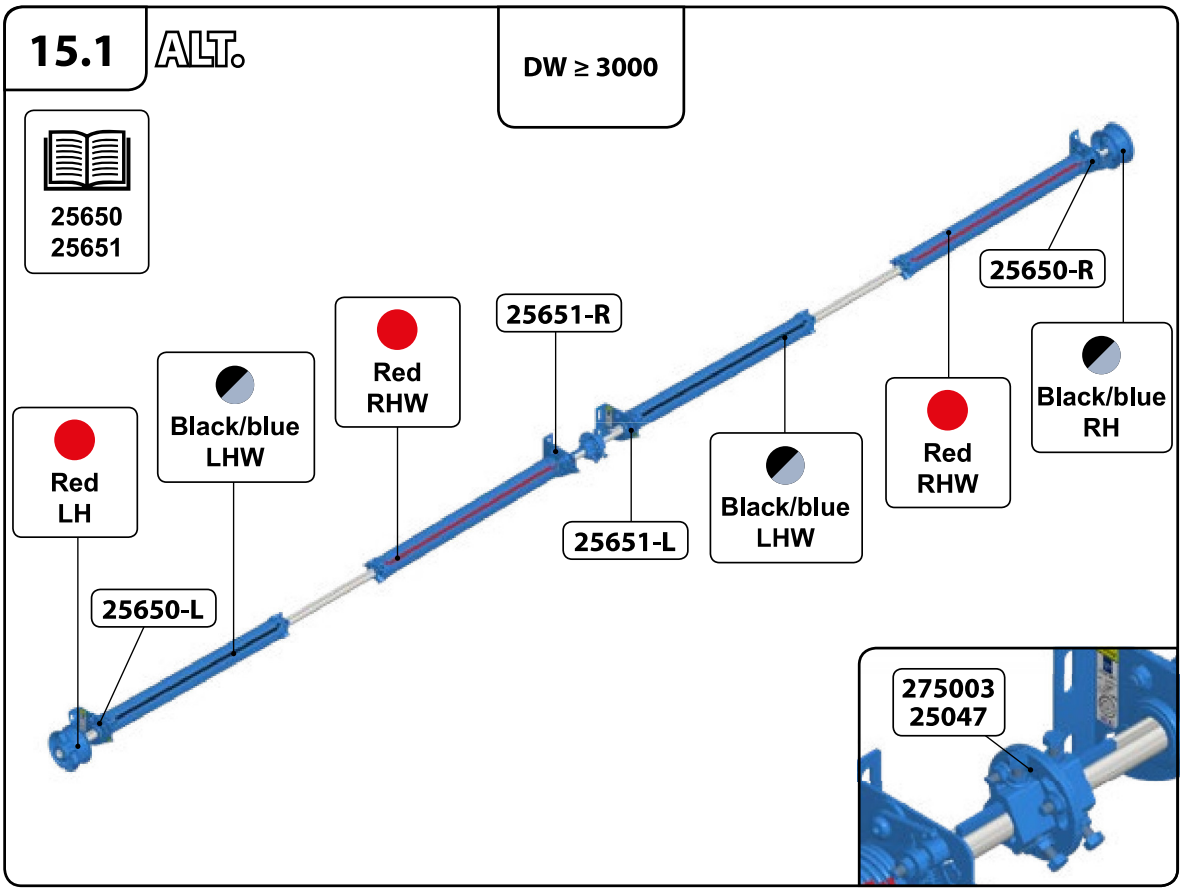
15.1
ALT.
DW ≥ 3000
25650
25651
Red
LH
Black/blue
LHW
Red
RHW
25651-R
25650-R
Black/blue
RH
Red
RHW
Black/blue
LHW
25651-L
25650-L
275003
25047

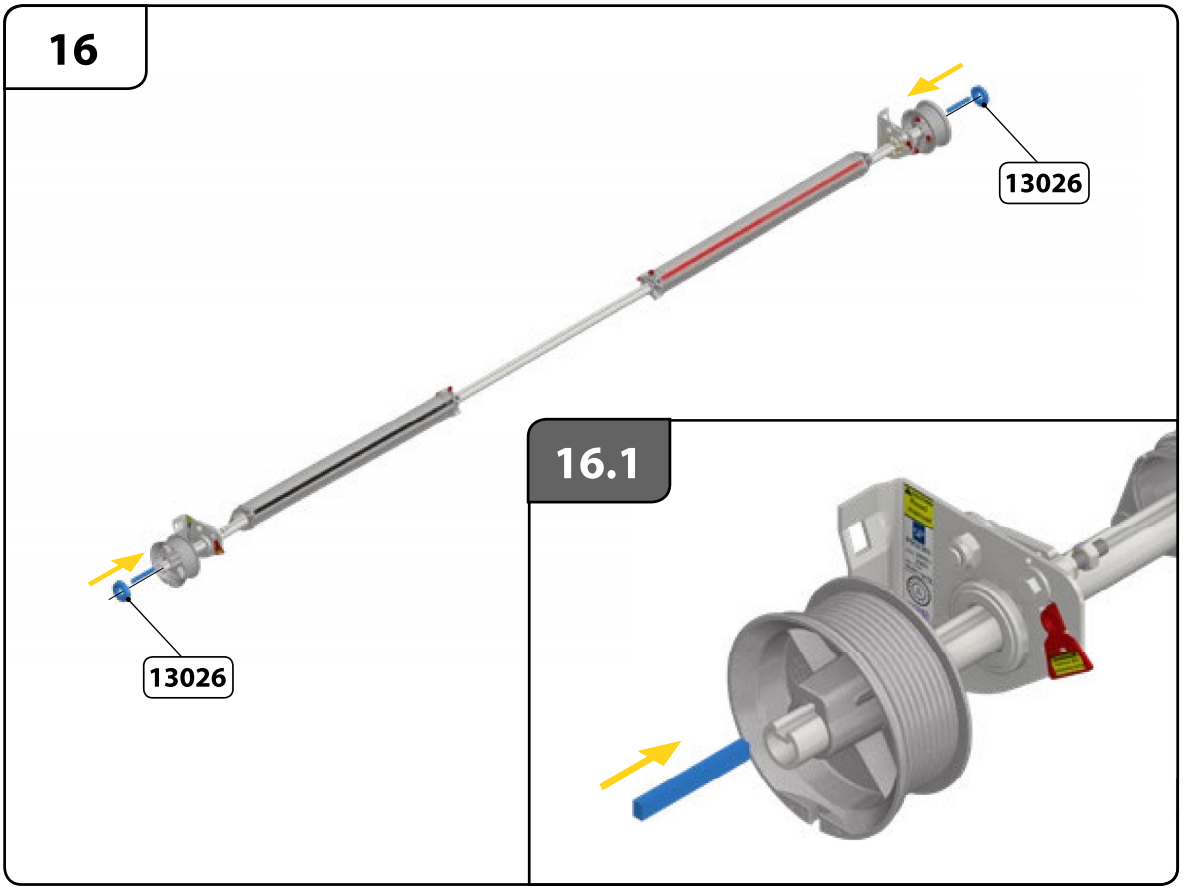
16
13026
13026
16.1

17

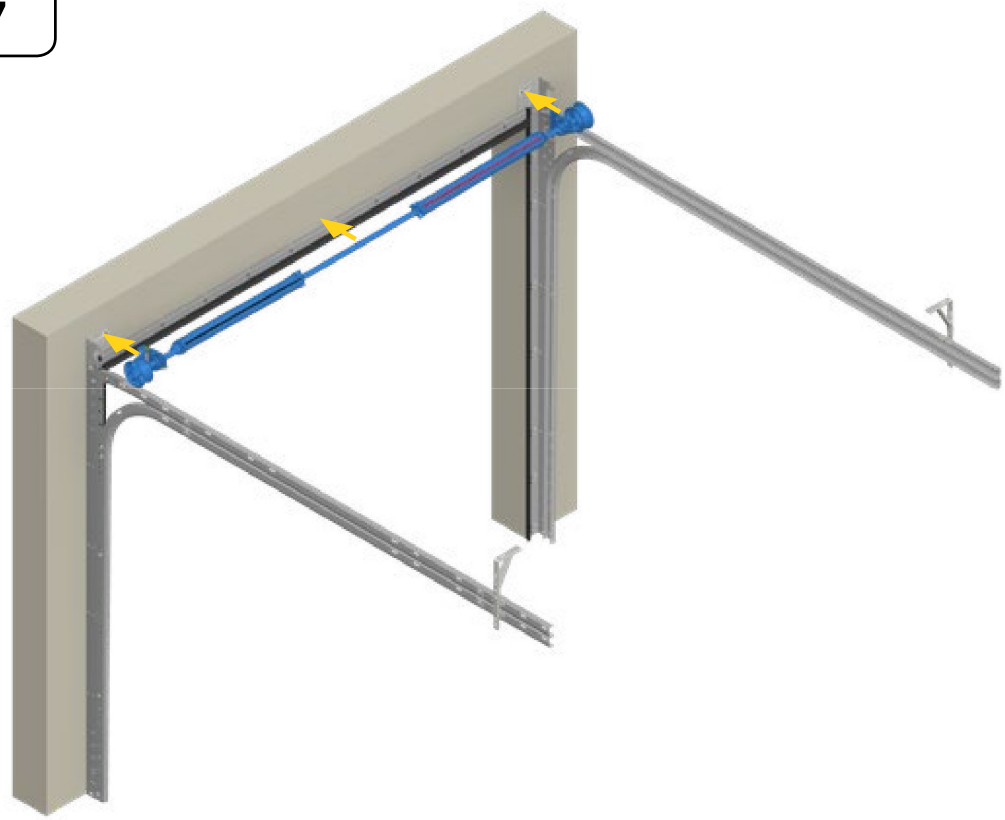

17 ALT.

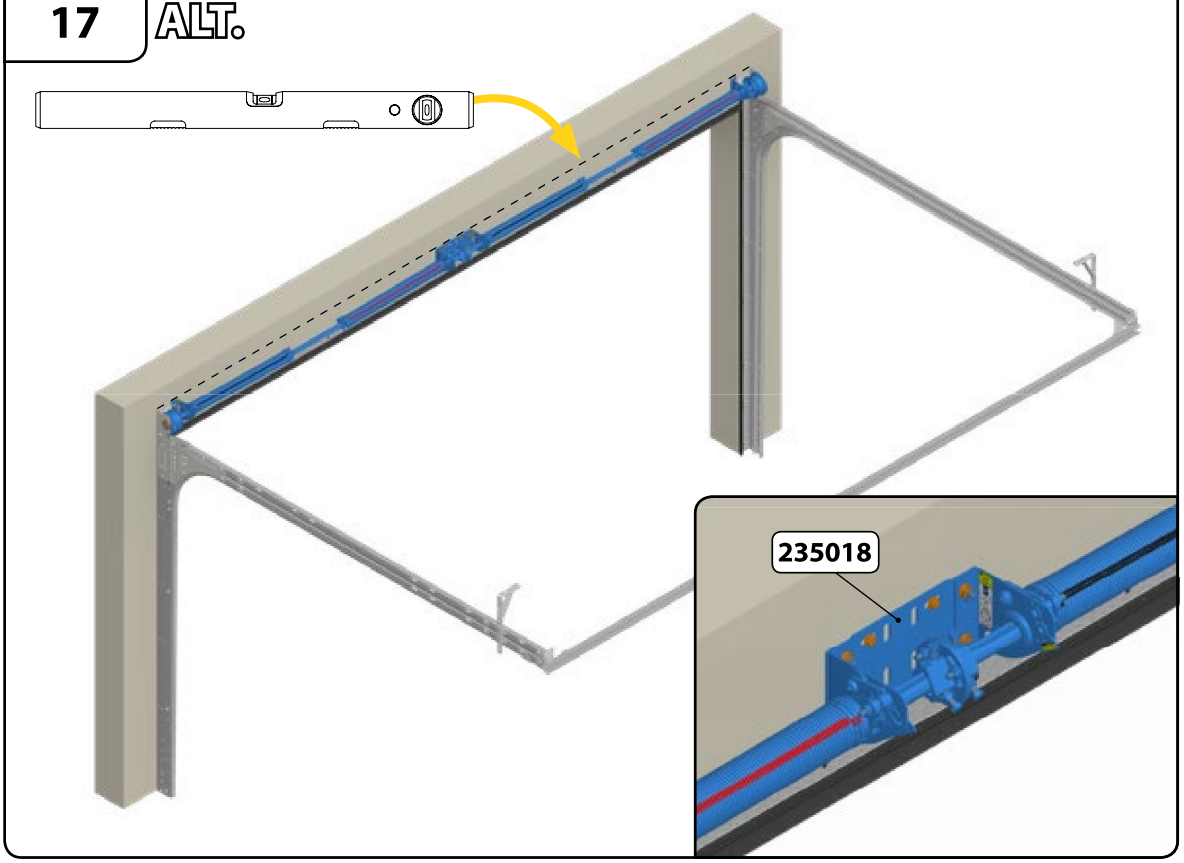

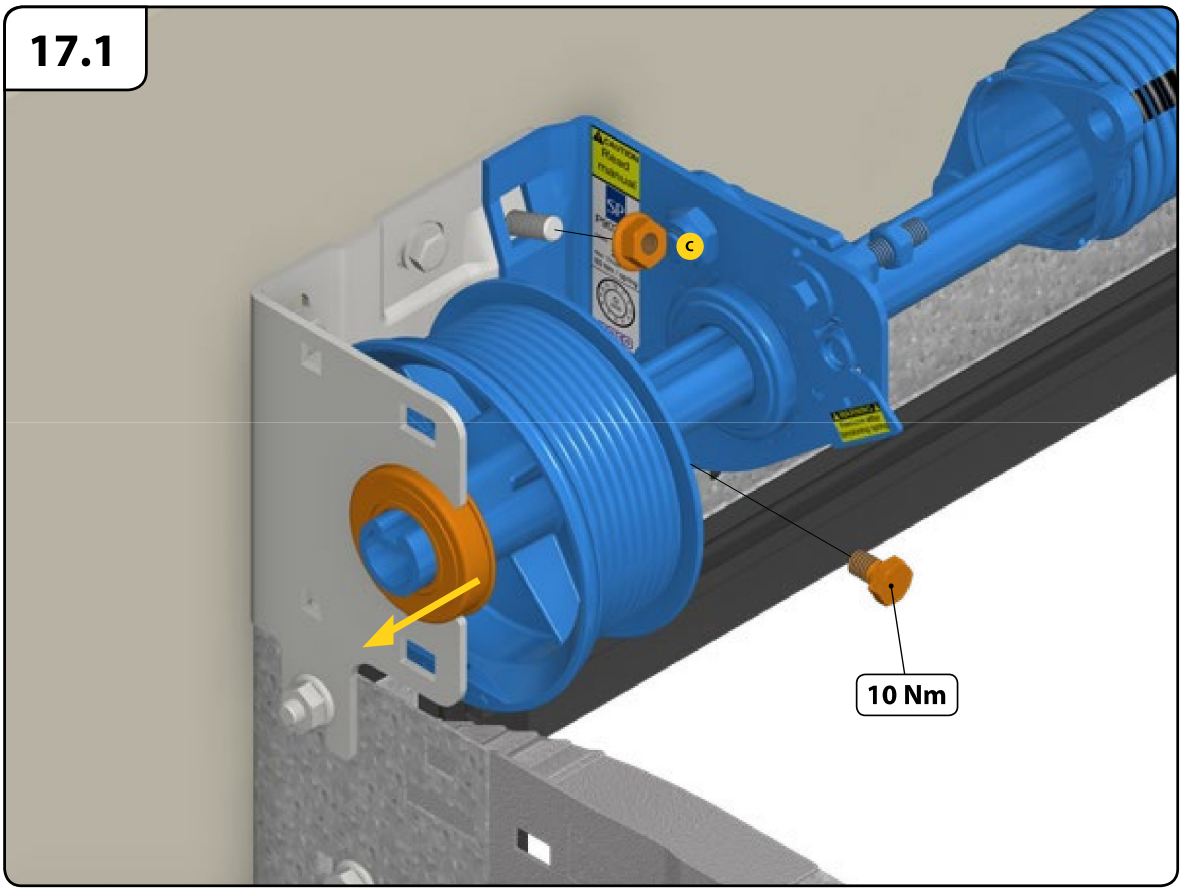
17.1
c
10 Nm

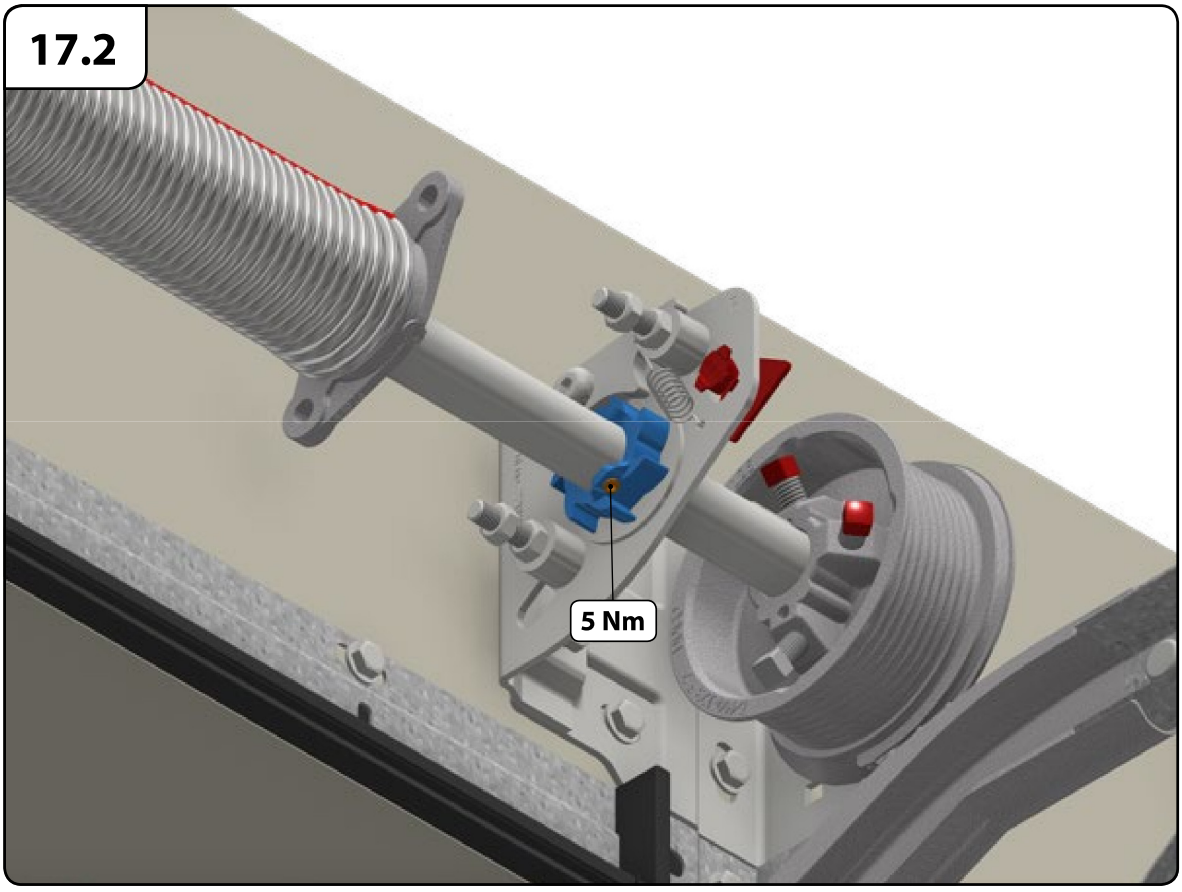
17.2
5 Nm

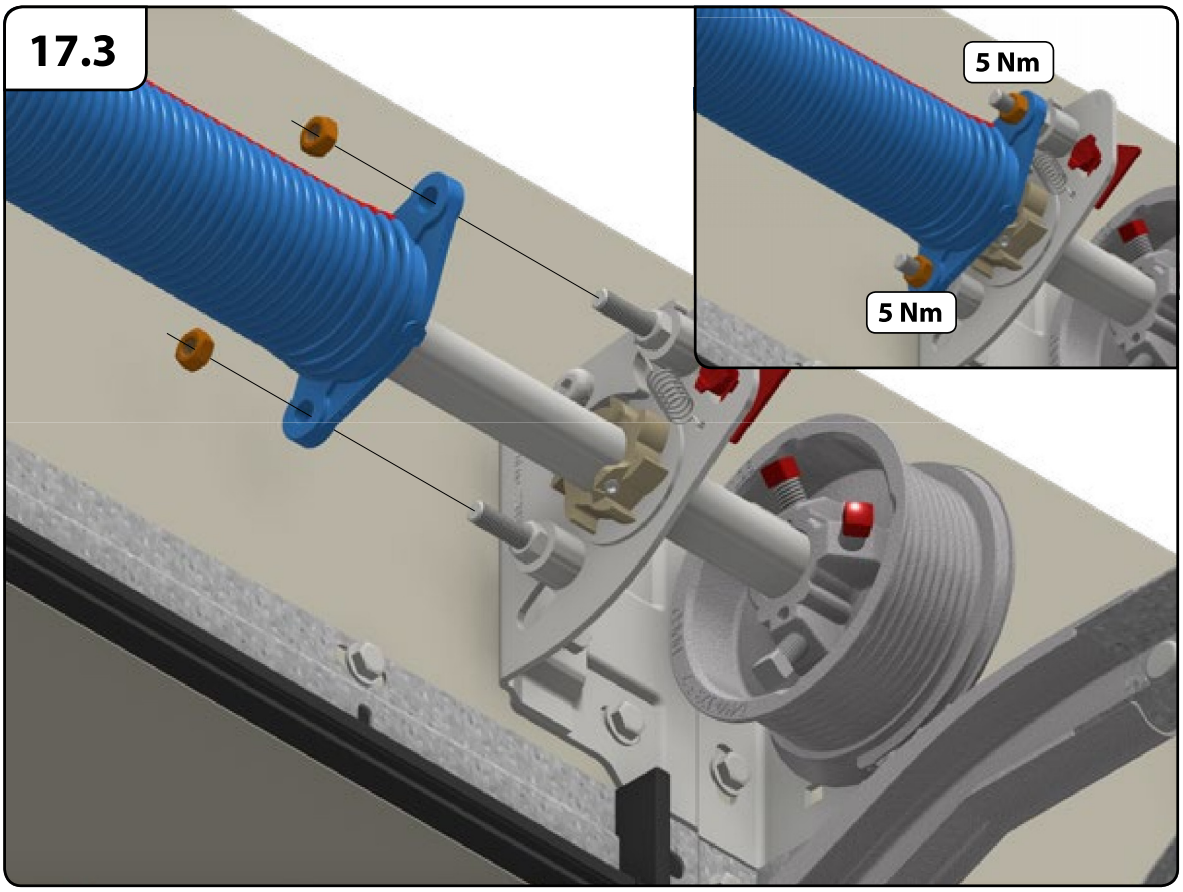
17.3
5 Nm
5 Nm

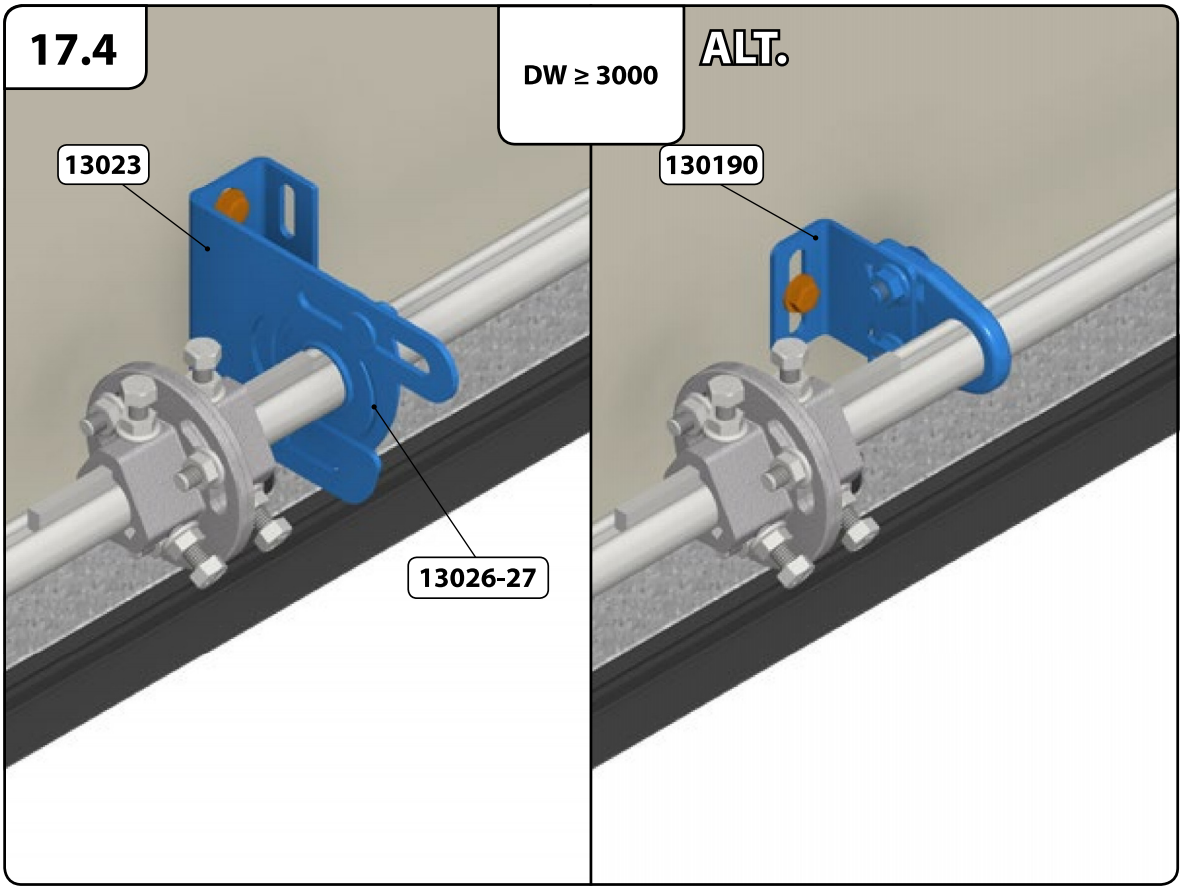
17.4
DW ≥ 3000
ALT.
13023
13026-27
130190

18

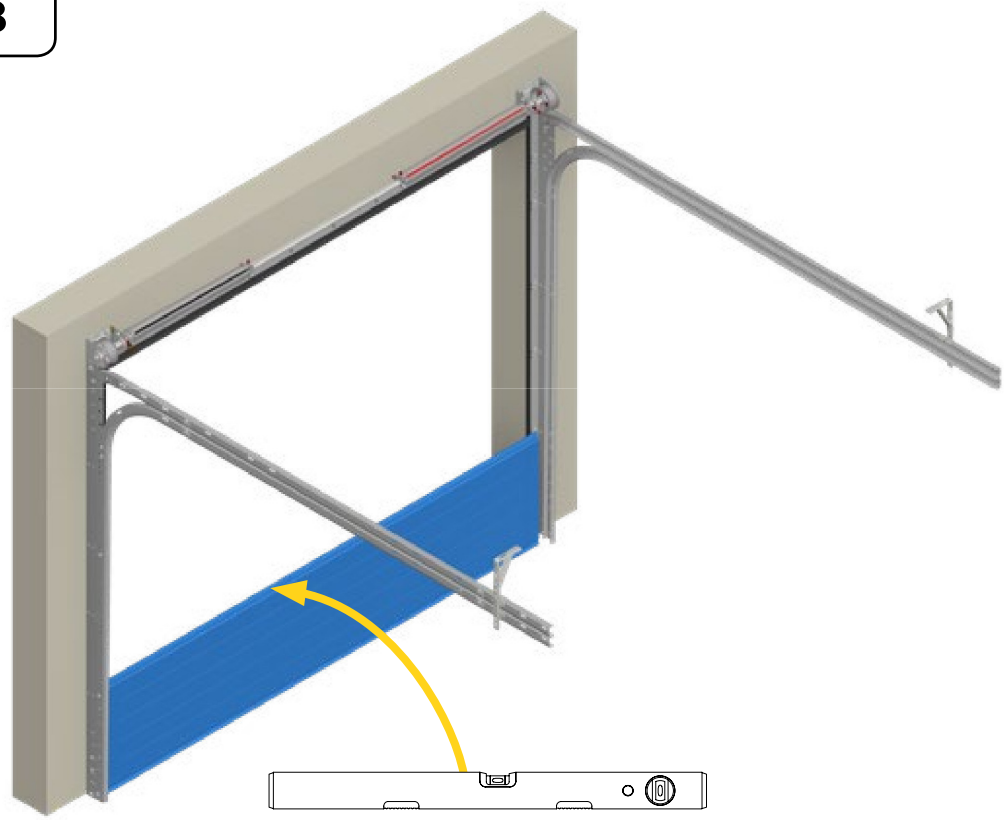

18.1

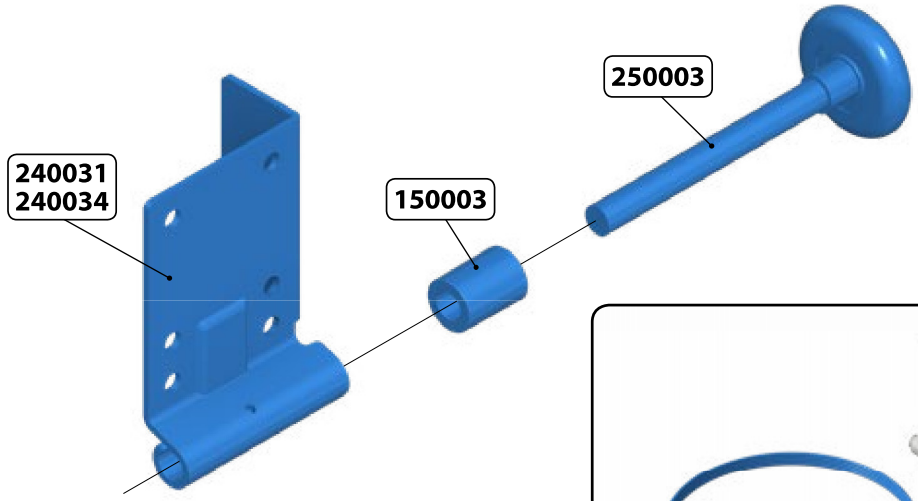

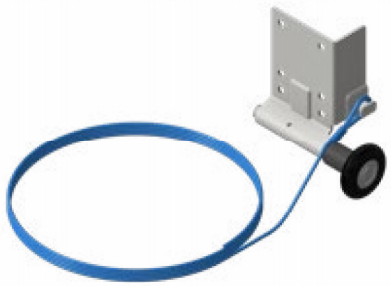

KG ≤ 165	25110-X (Ø 3)
KG > 165 ≤ 295	25111-X (Ø 4)

18.1. Fastgør wire i kørehjulet i bundbeslaget med 1 afstandsbøsning på hver side af wire.

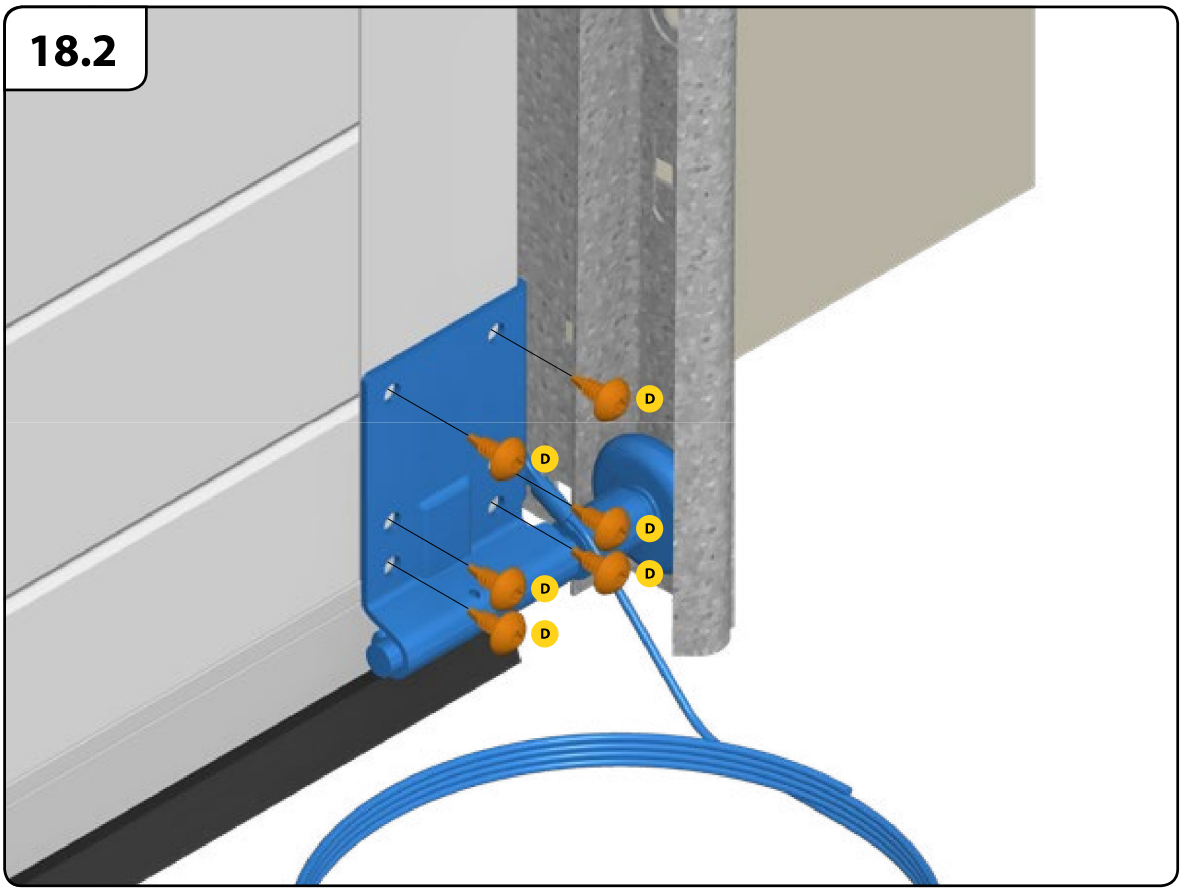
18.2
D
D
D
D
D
D

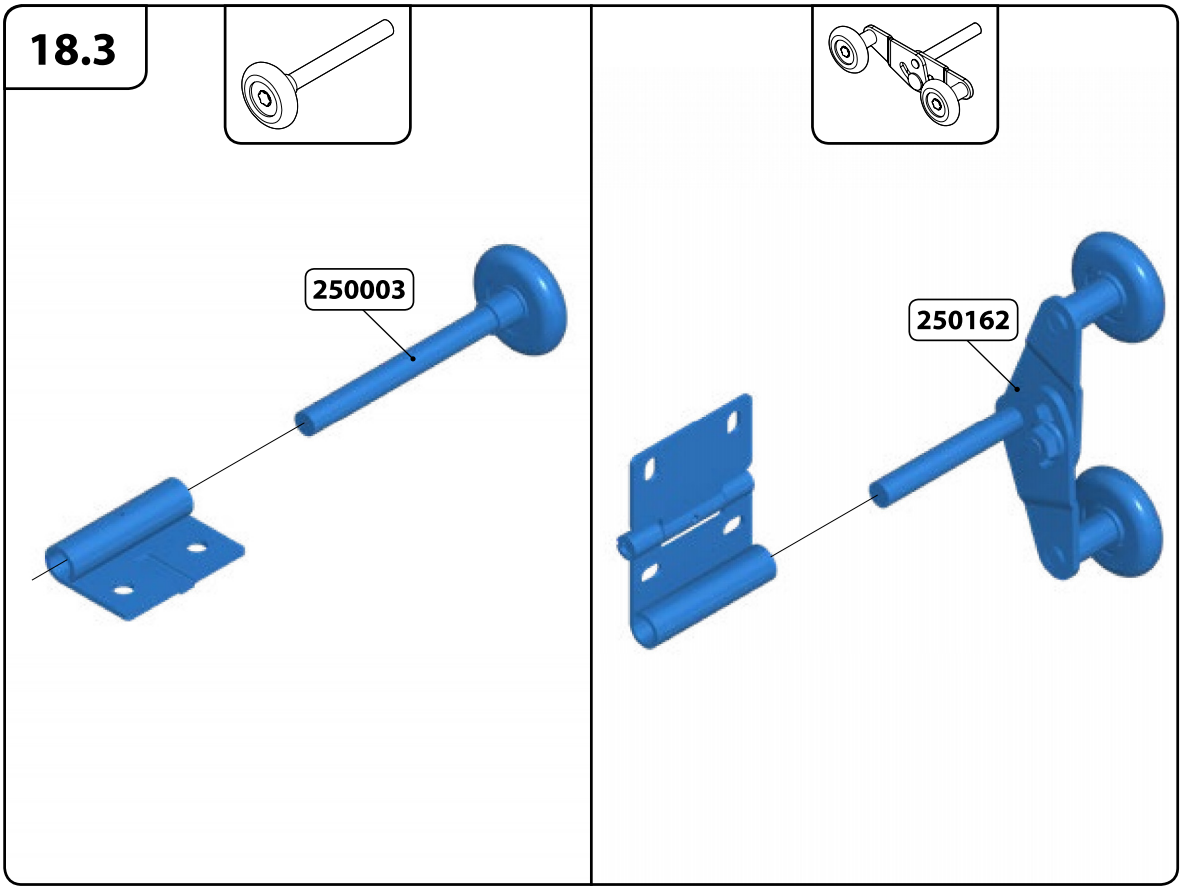
18.3
250003
250162

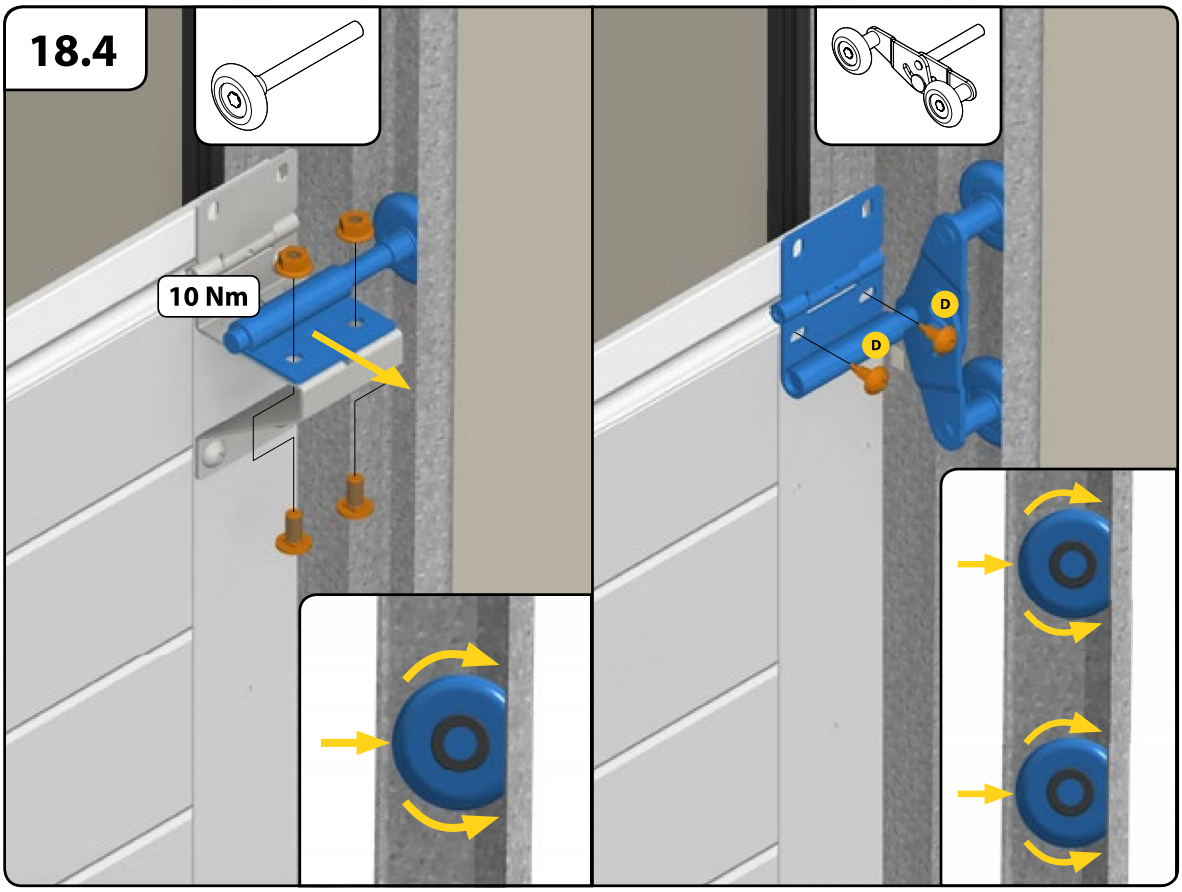
18.4
10 Nm
D
D

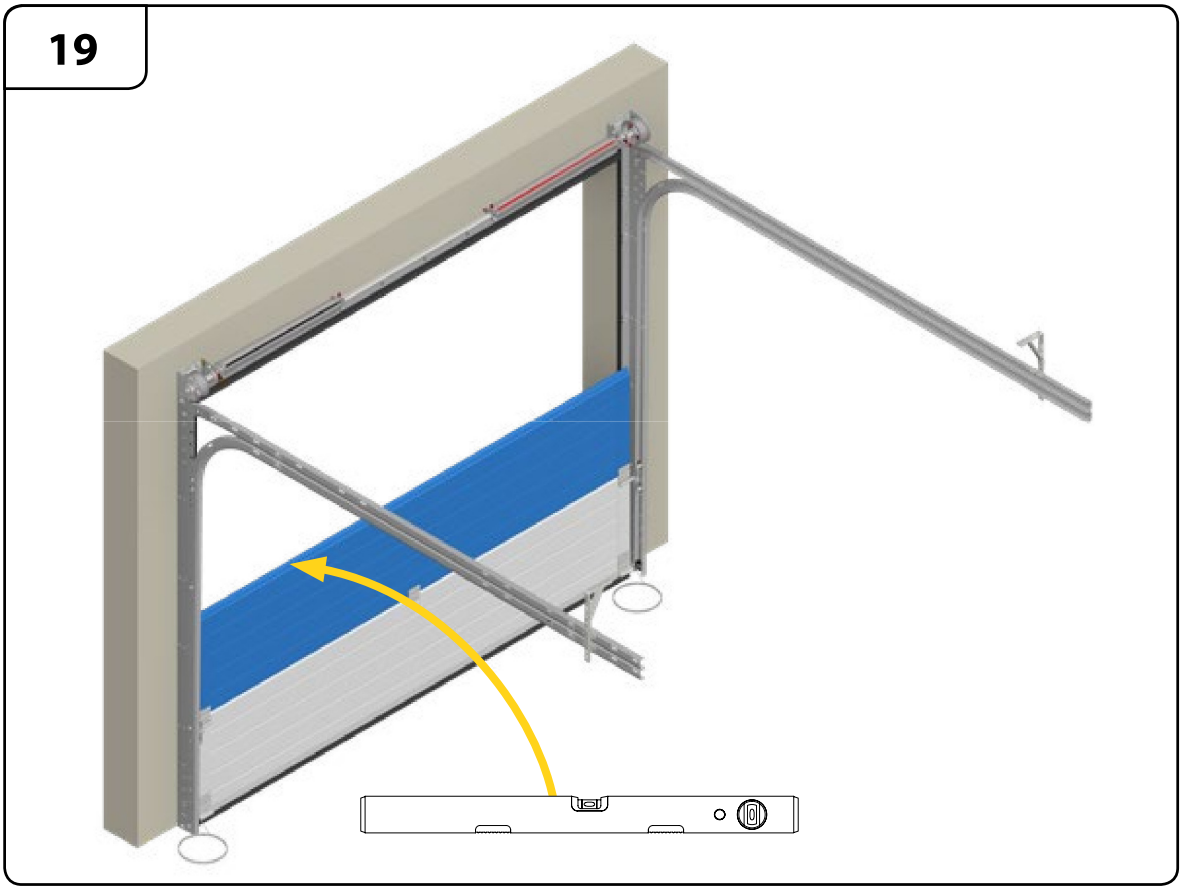
19

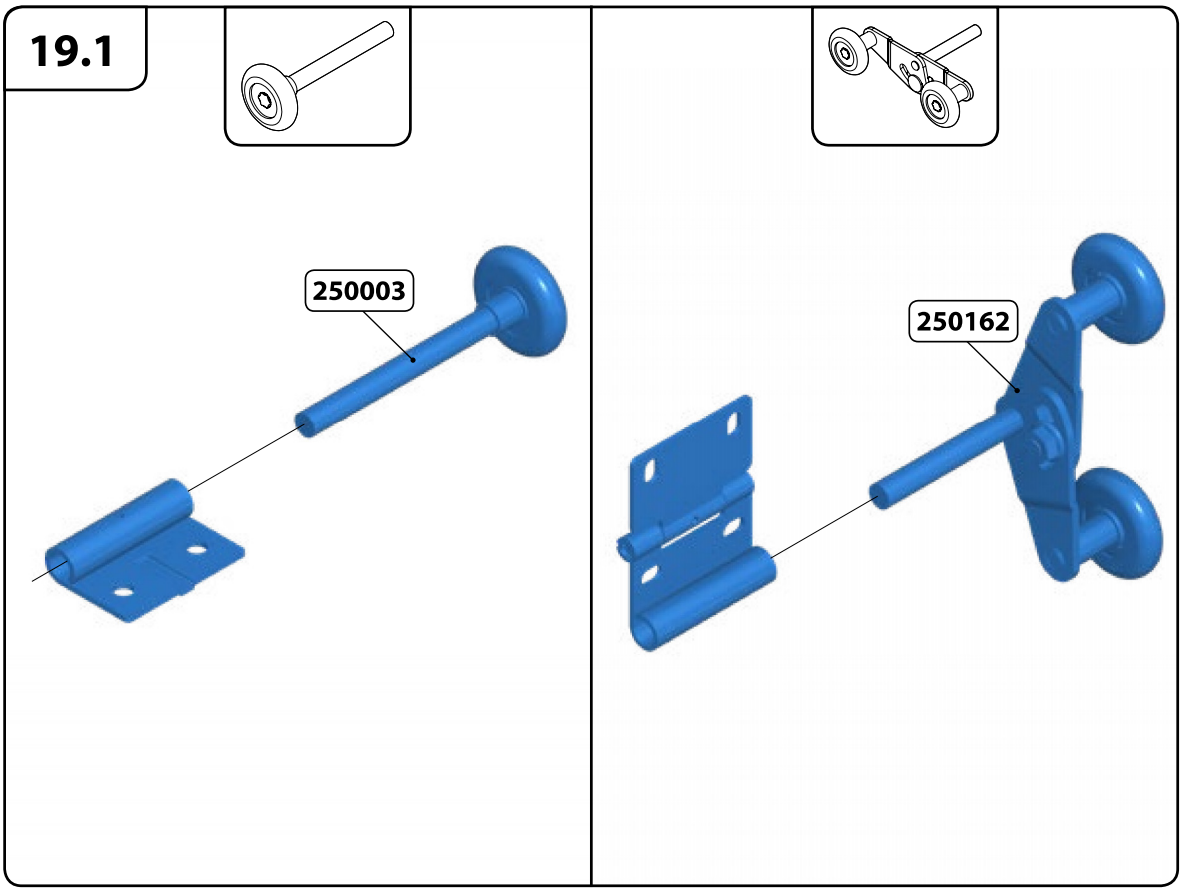
19.1
250003
250162

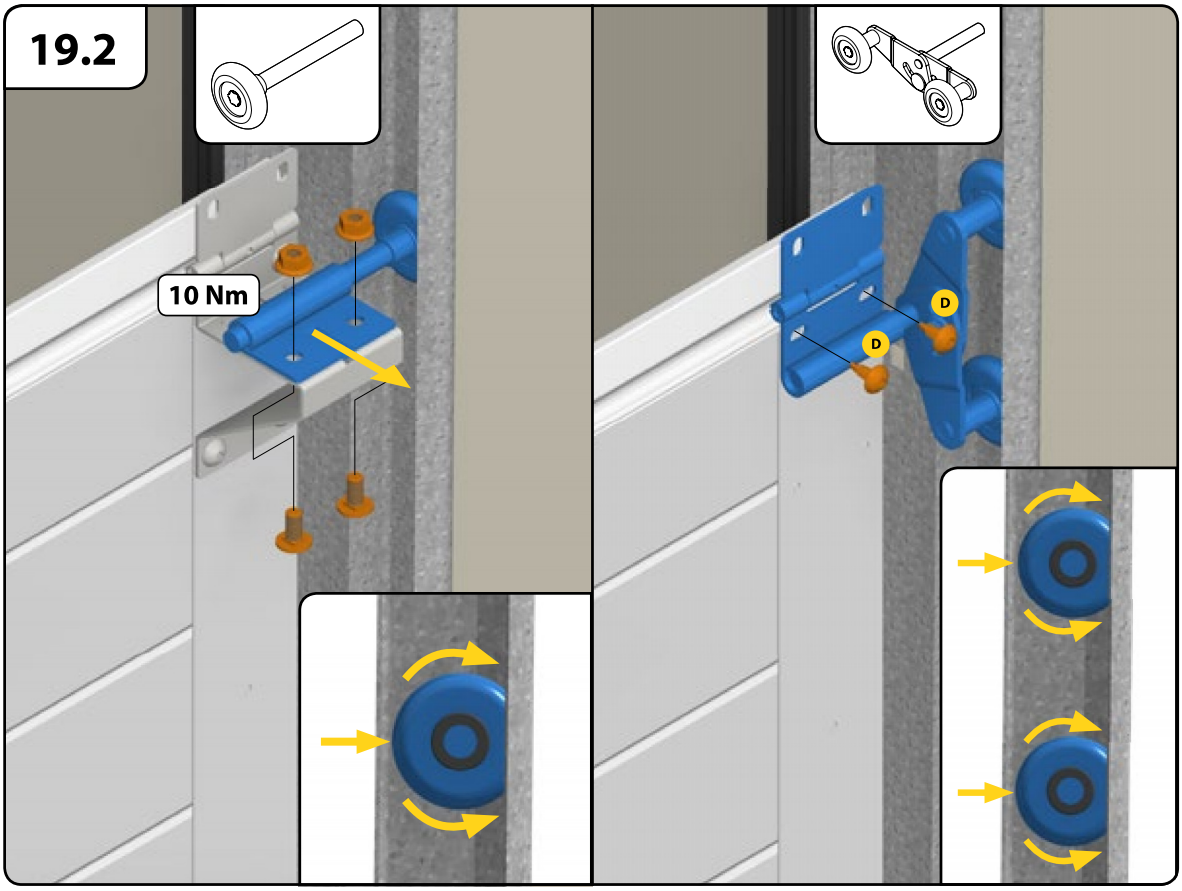
19.2
10 Nm
D
D

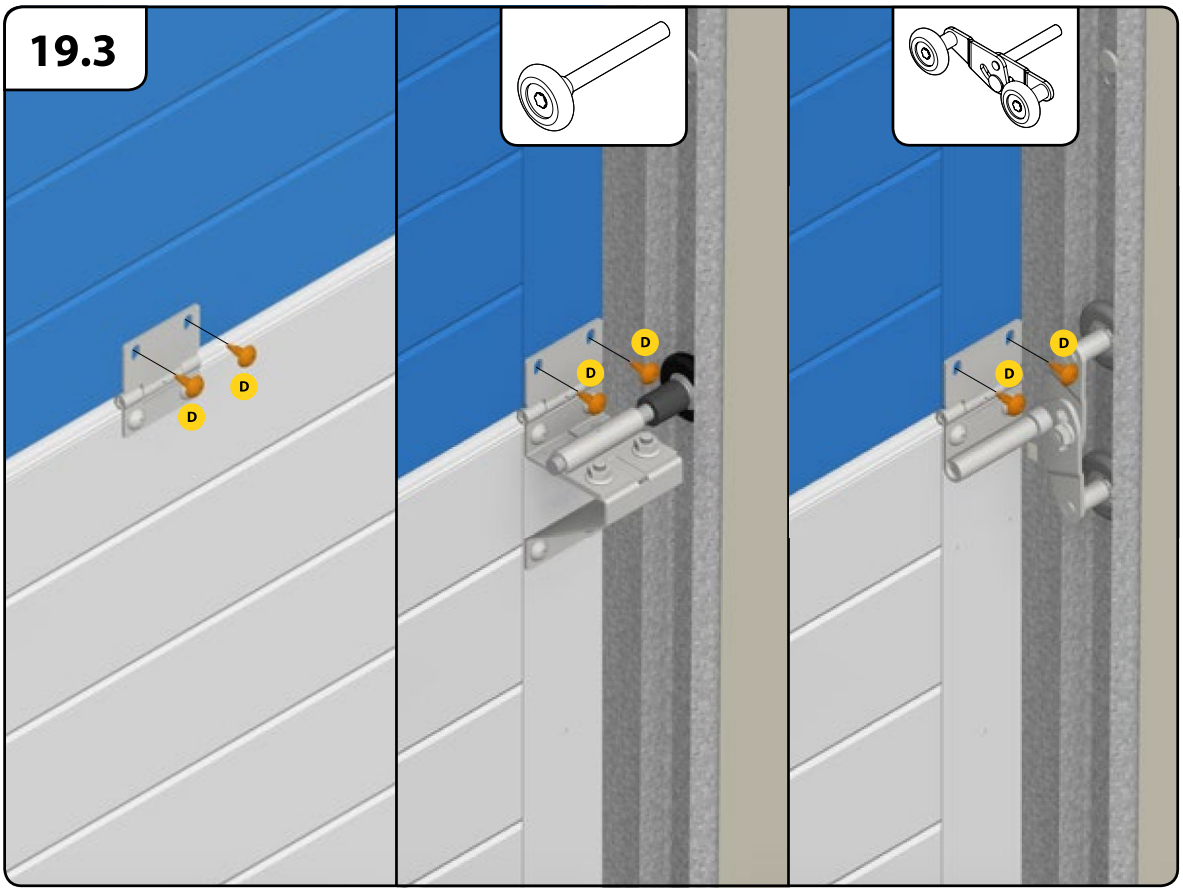
19.3
D
D
D
D
D
D
D

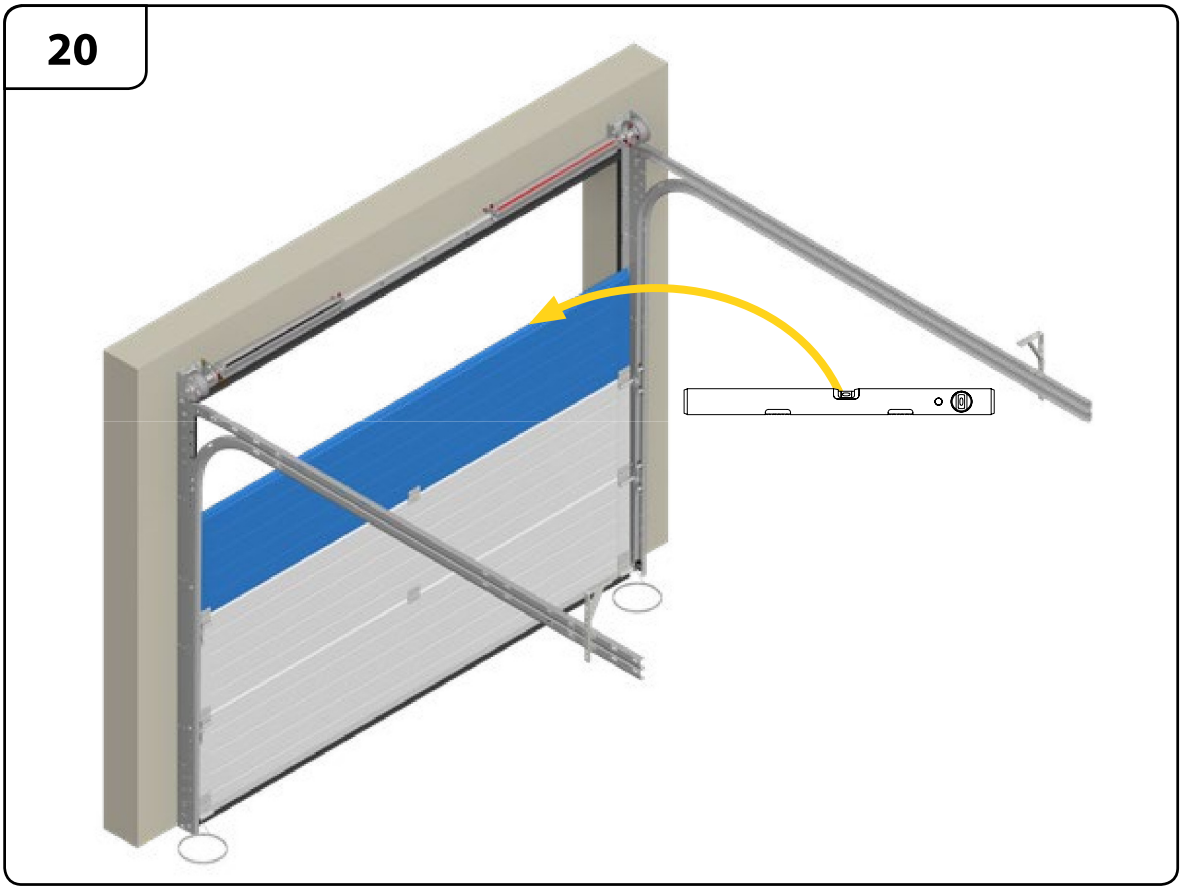
20

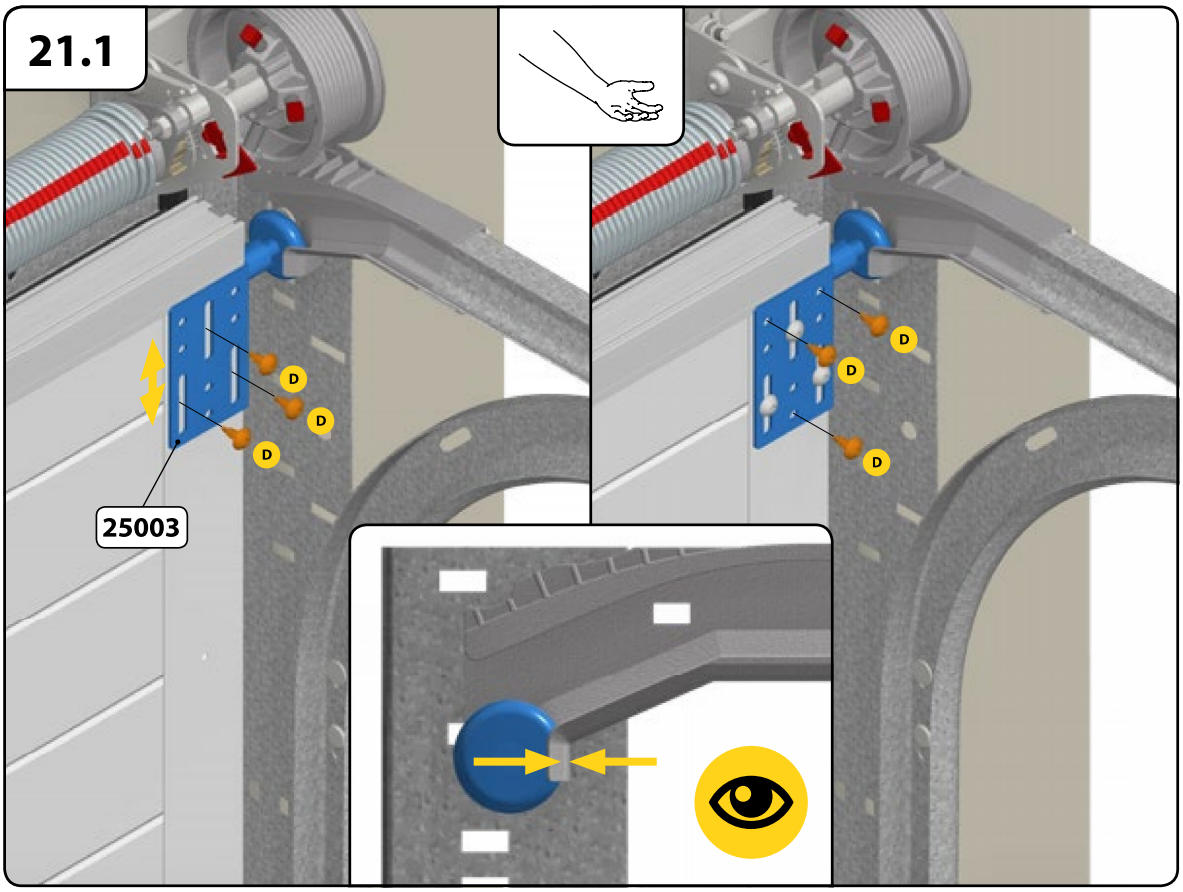

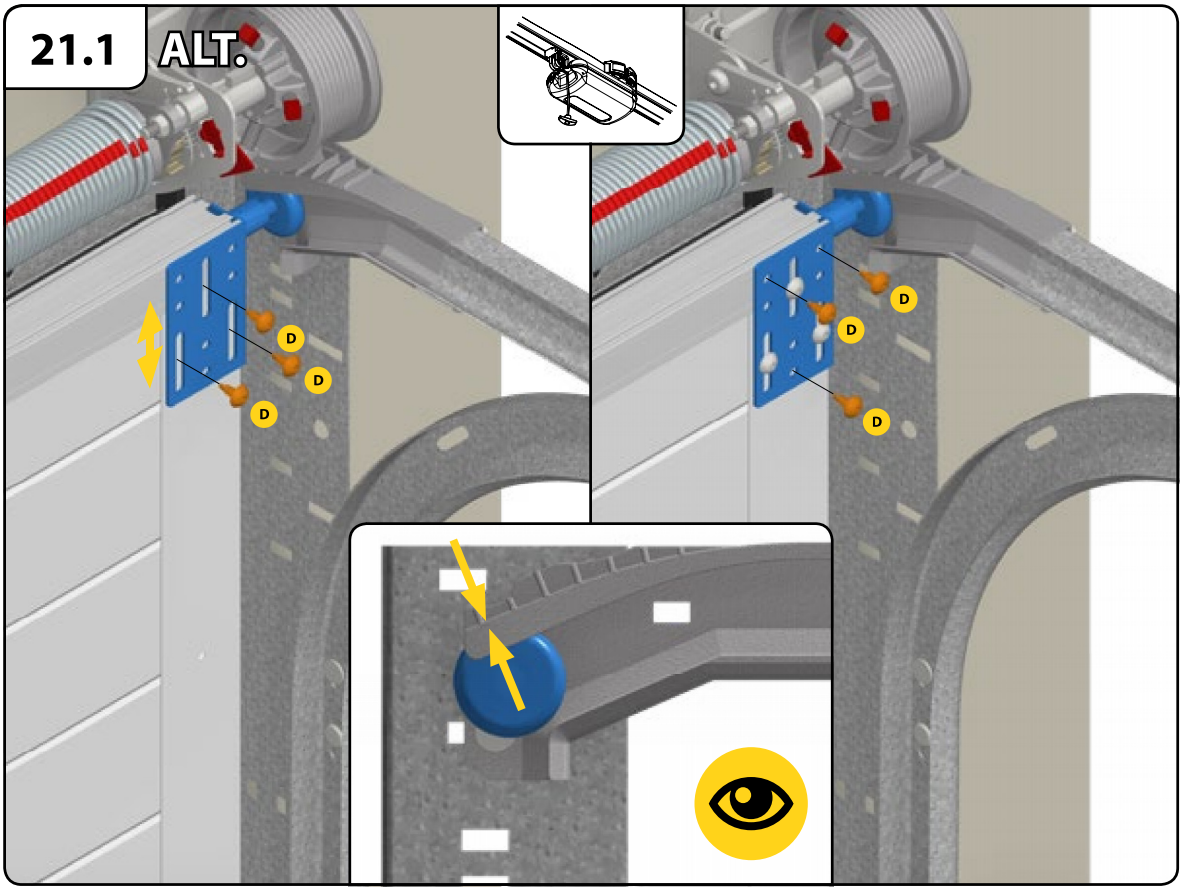

21.1. Udforming af topskinne kan variere ift. valg af motortype

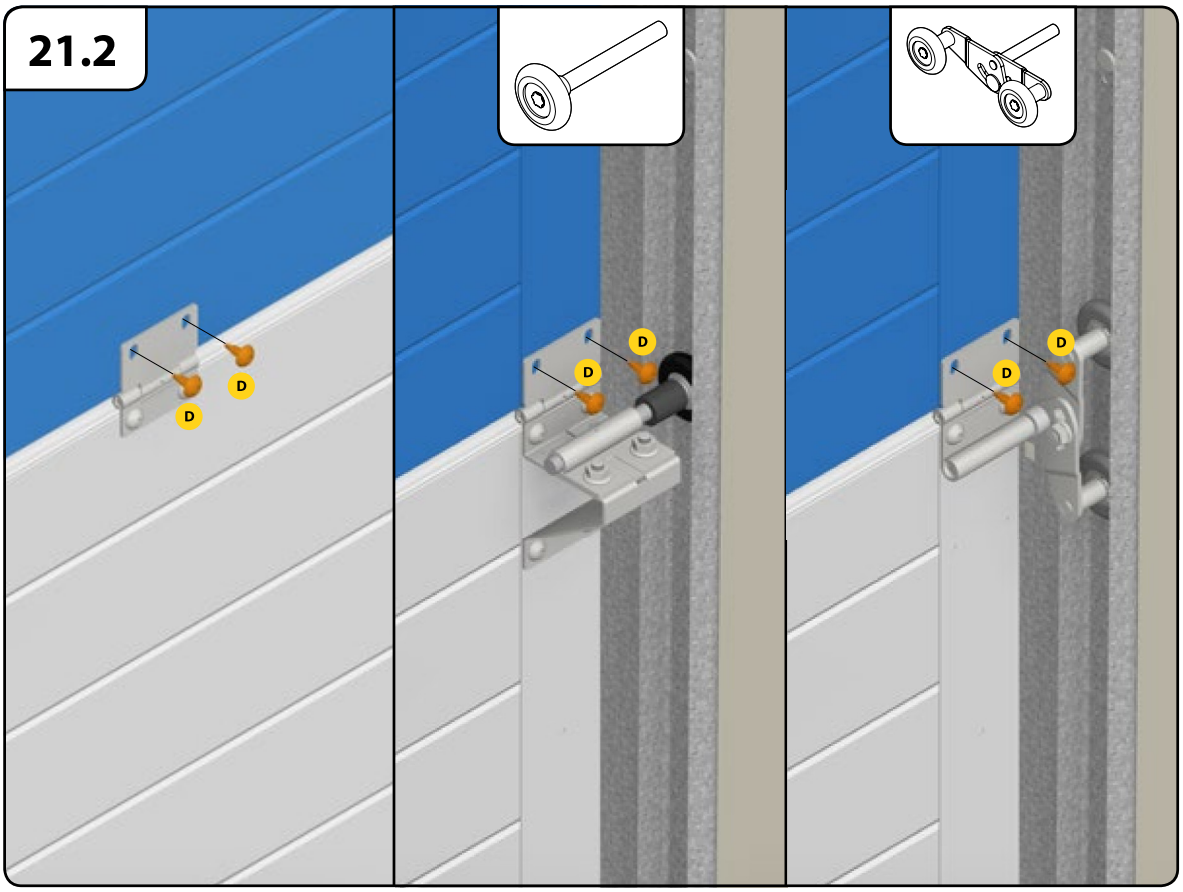
21.2
D
D
D
D
D
D
D

22.1 ALT.

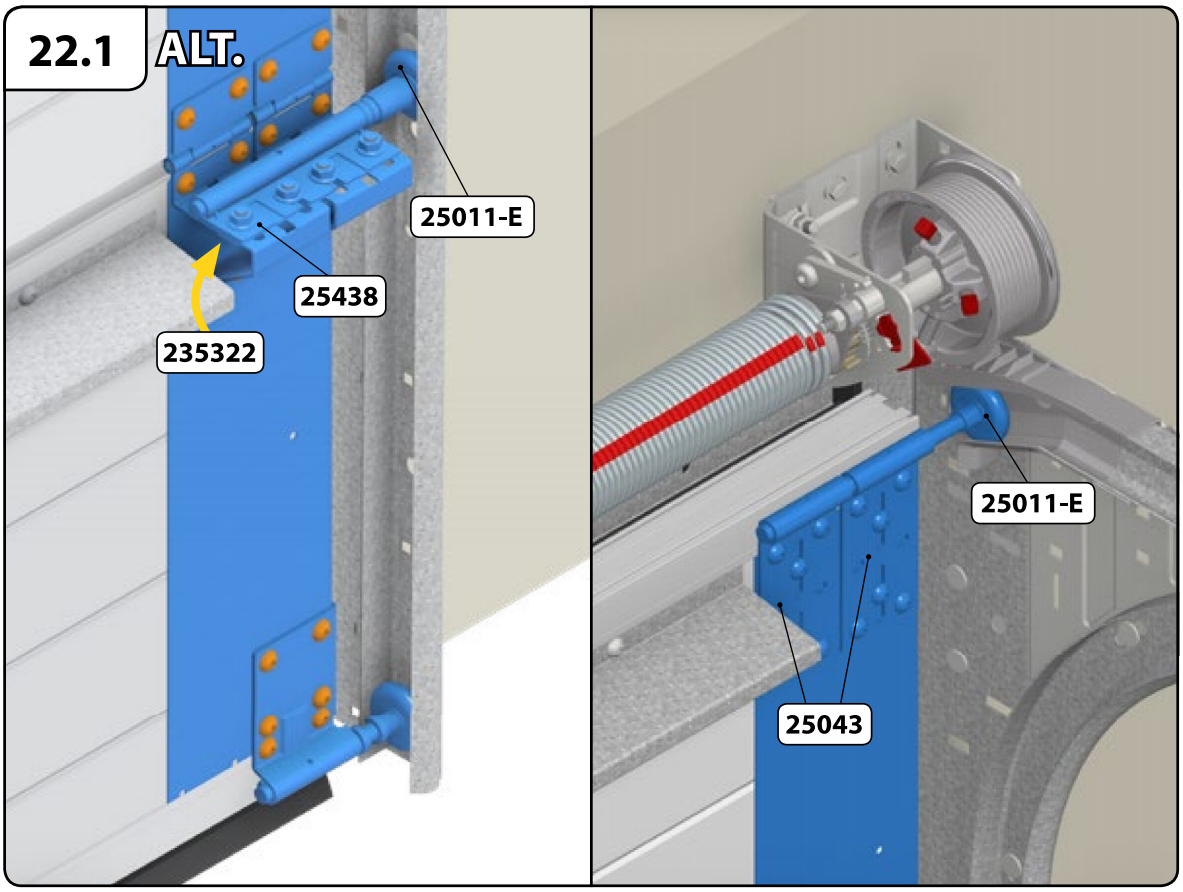

22.2 ALT.

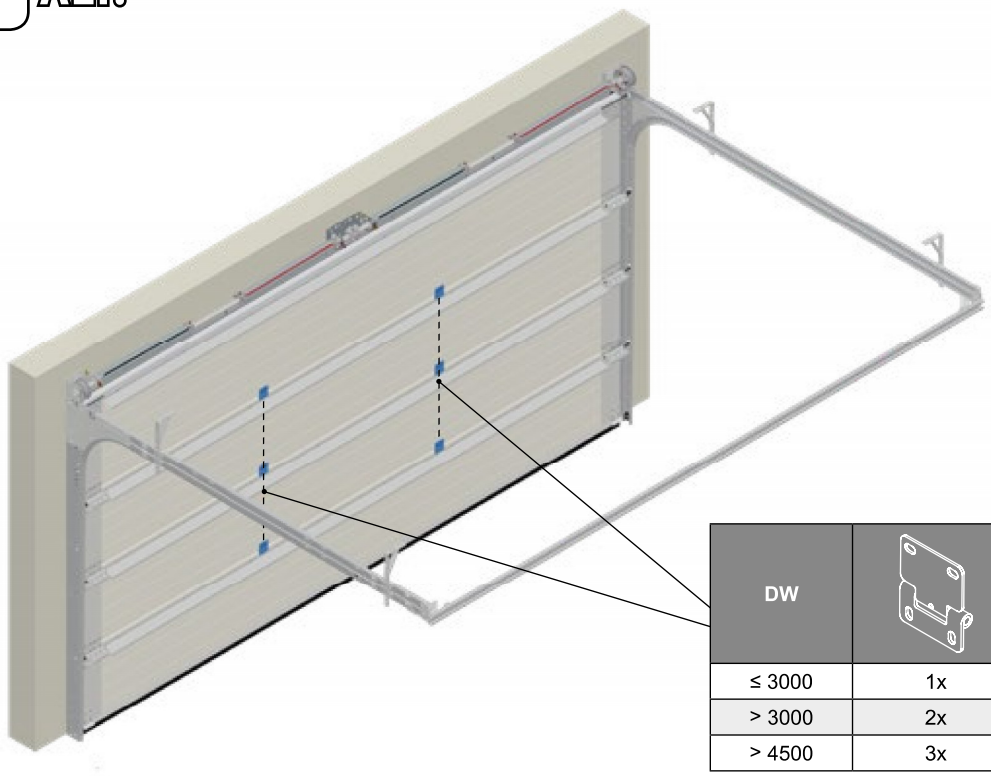

DW	
≤ 3000	1x
> 3000	2x
> 4500	3x

22.3 ALT.

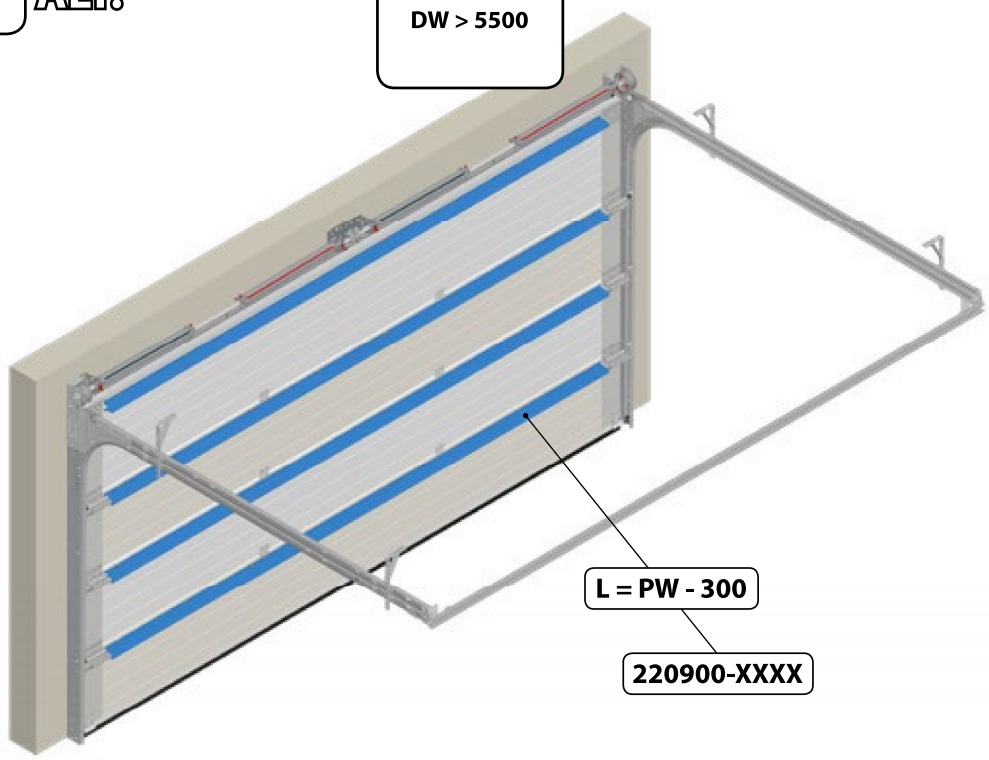

23

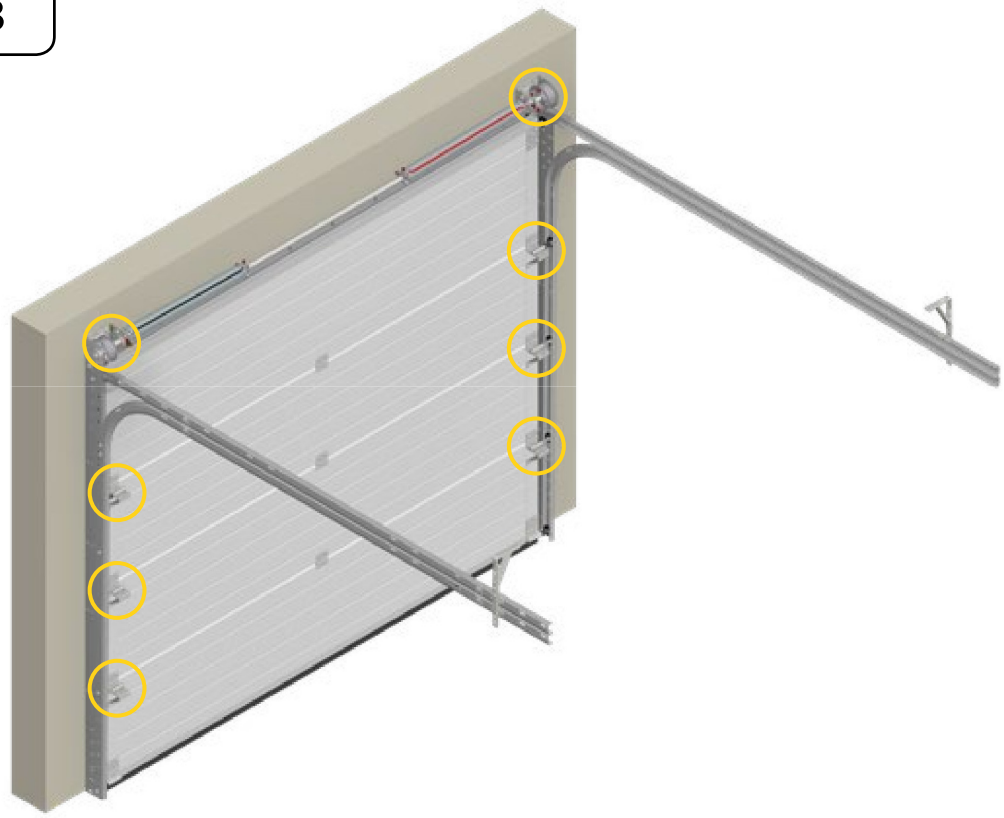

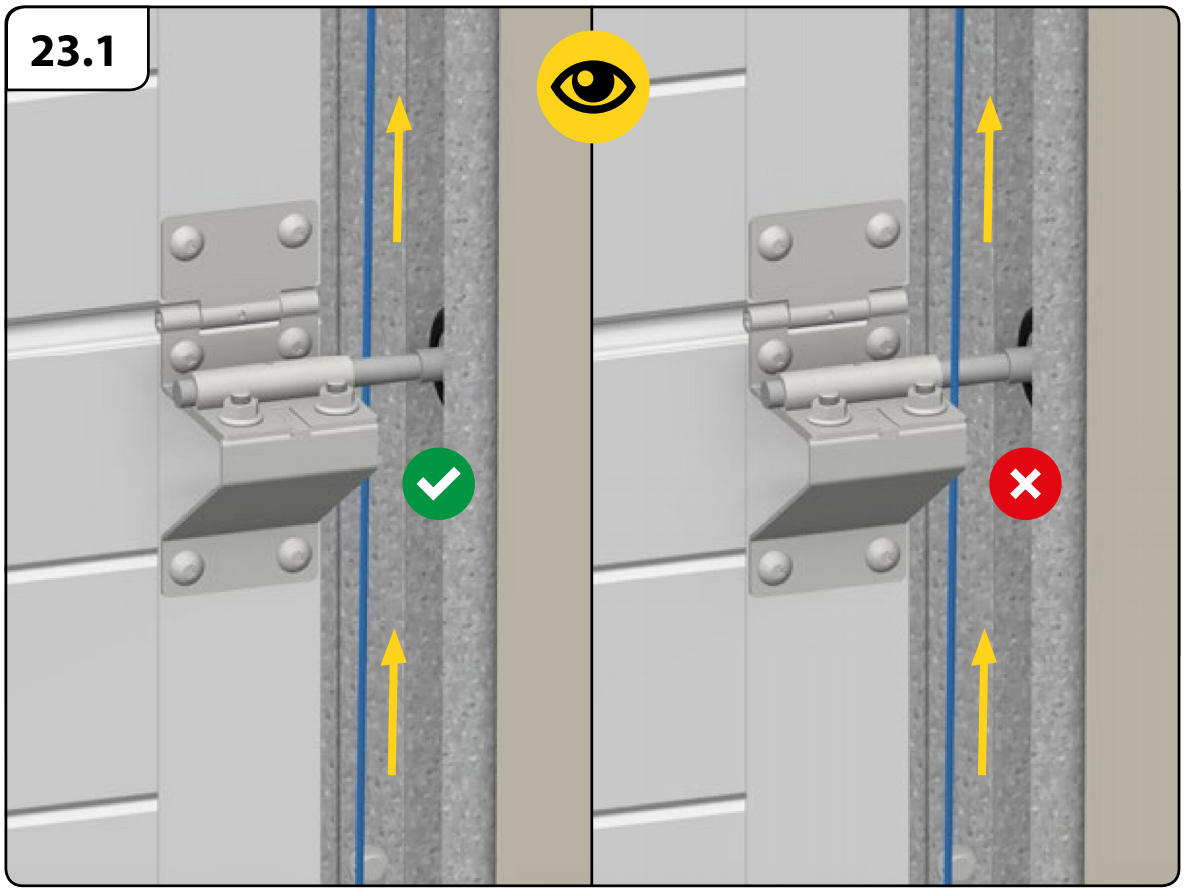
23.1

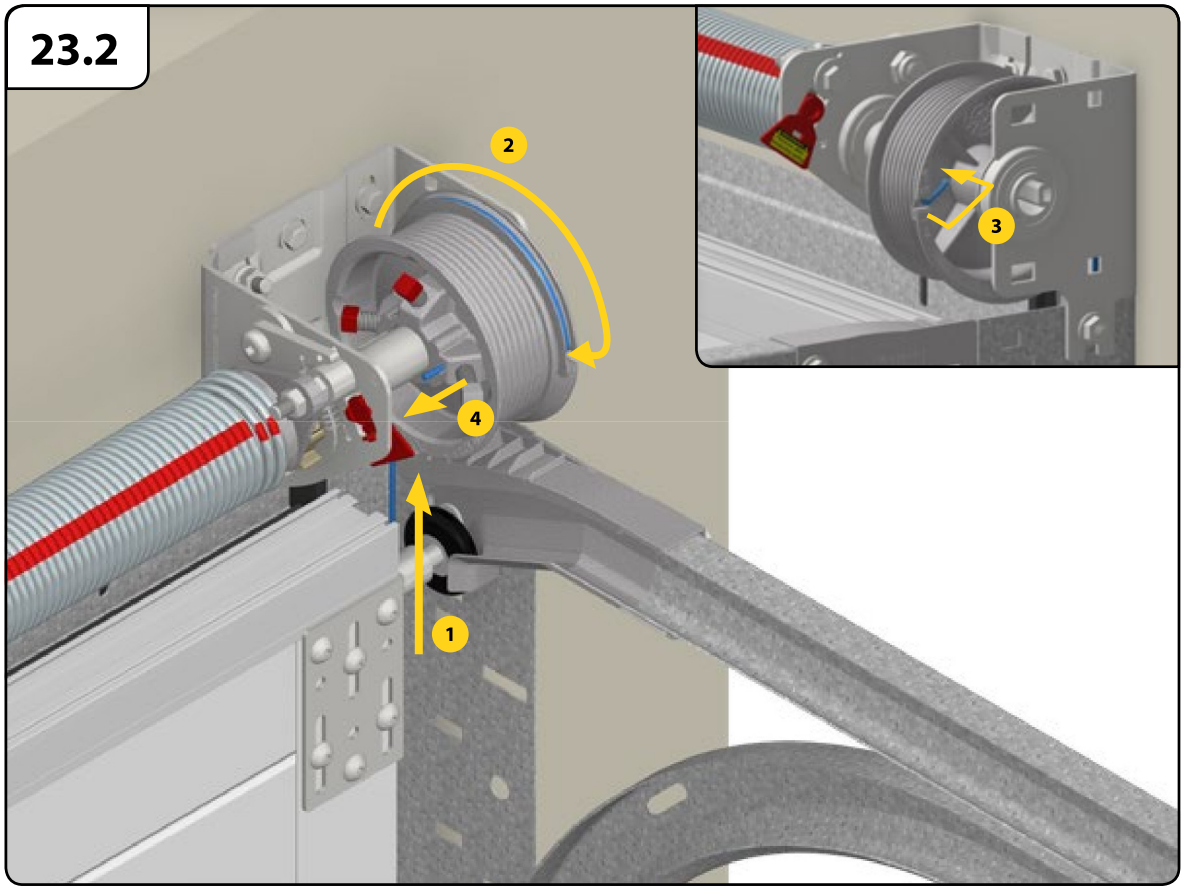
23.2
2
3
4
1

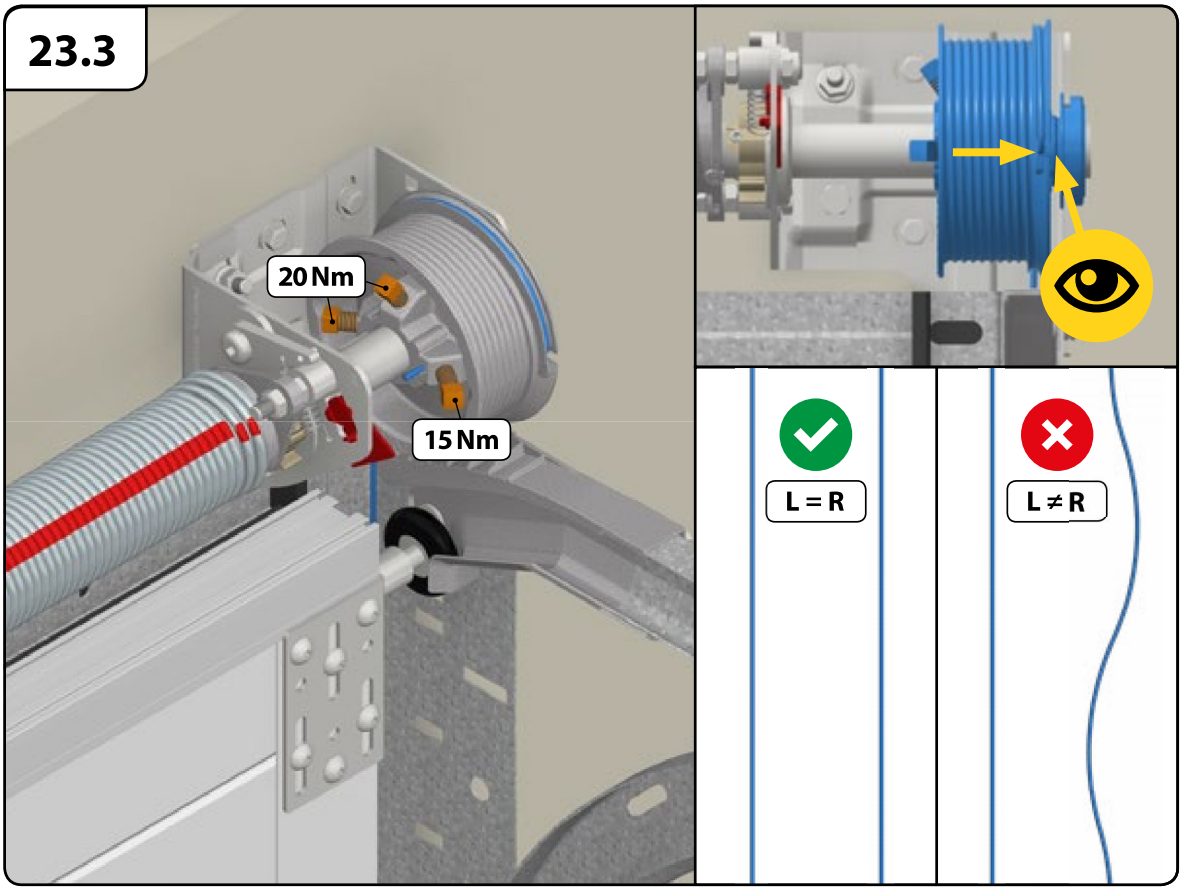
23.3
20 Nm
15 Nm
L = R
L ≠ R

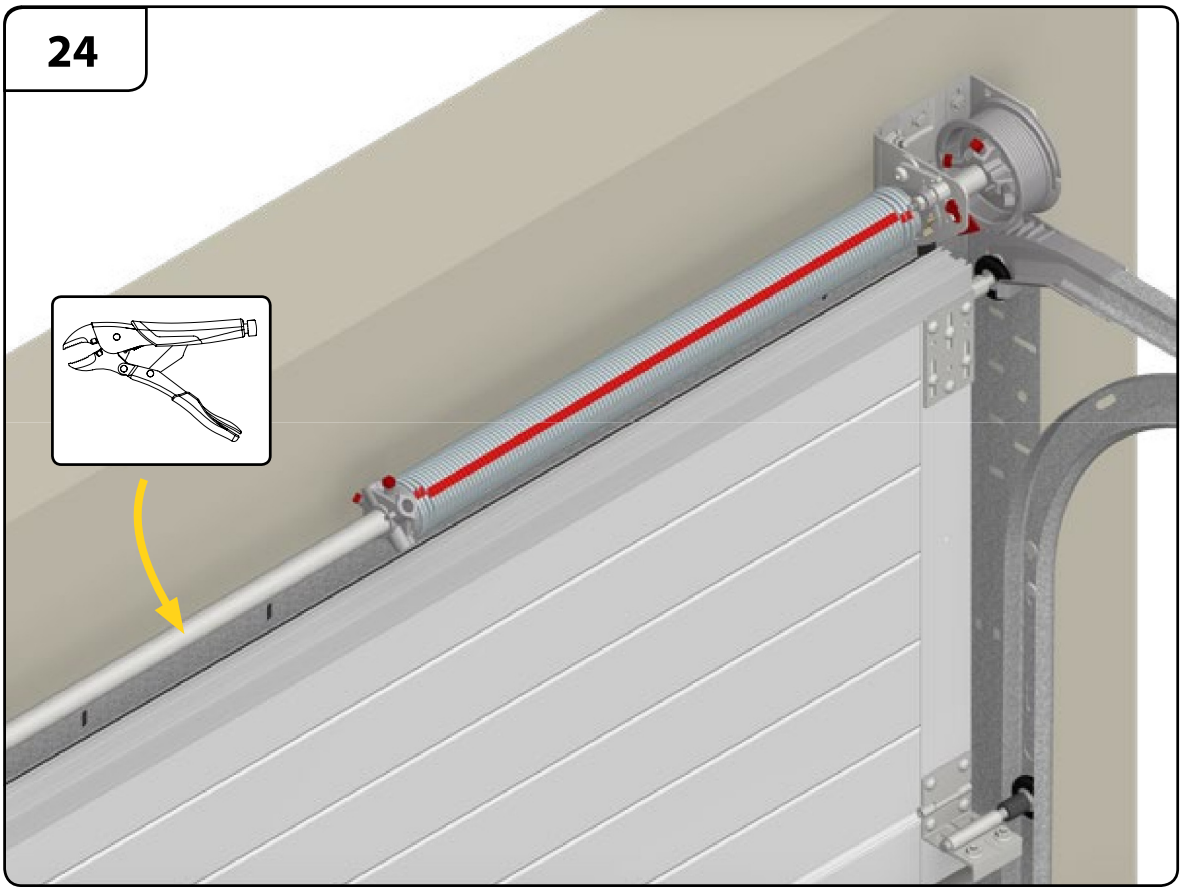
24

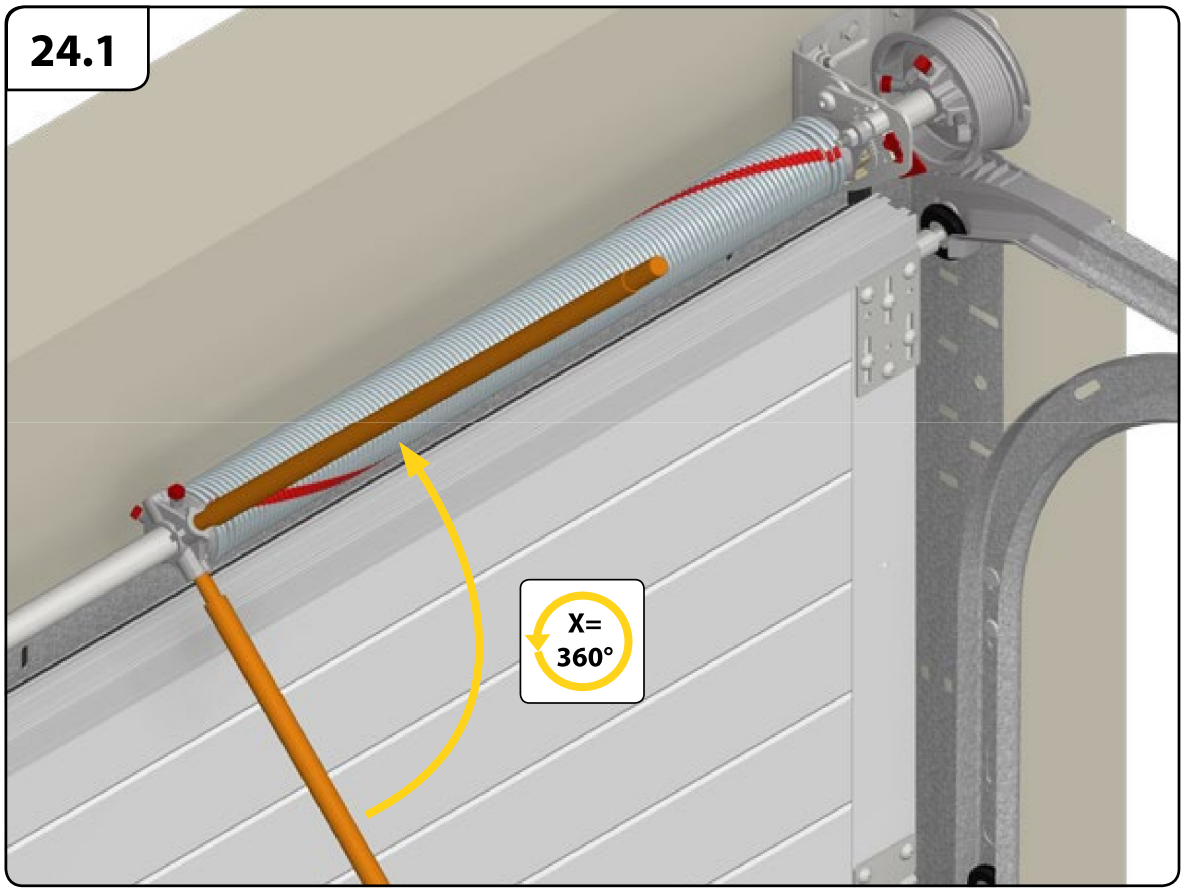

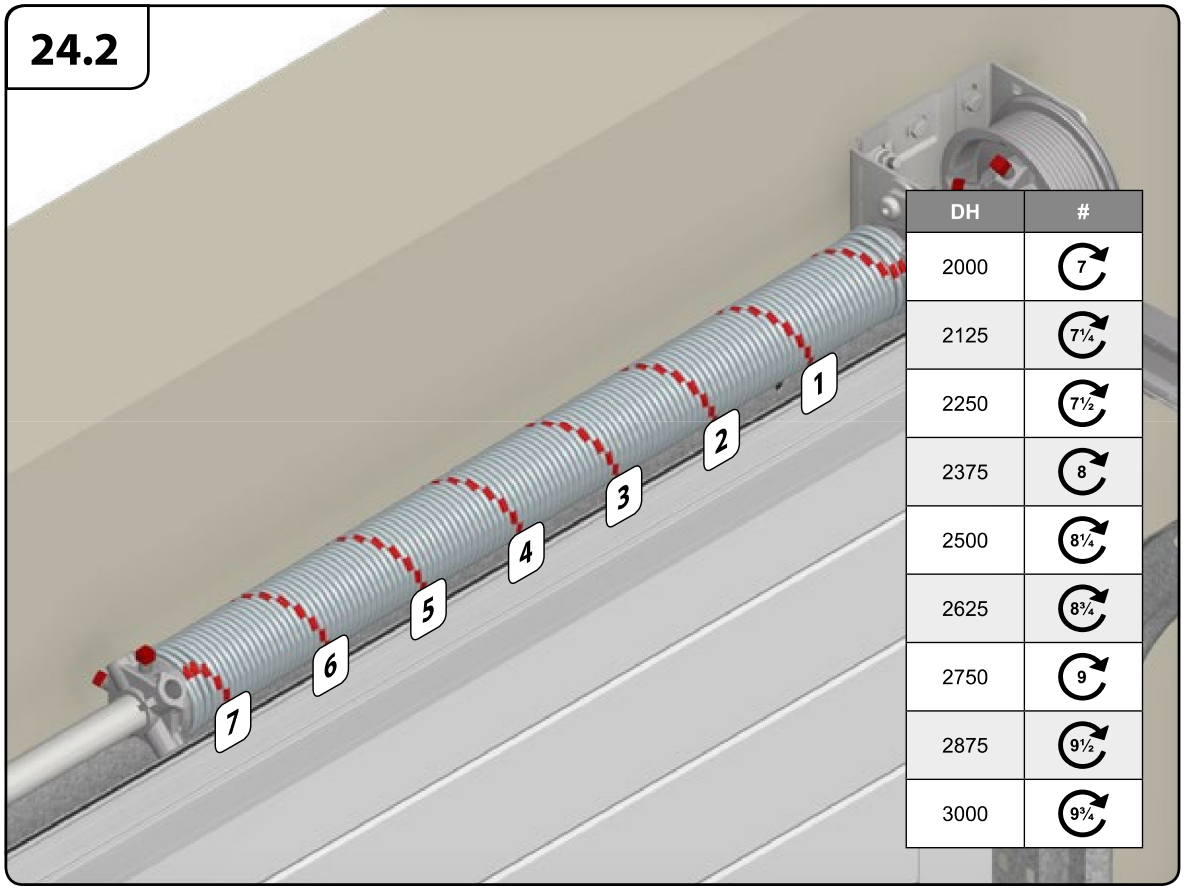

DH	#
2000	7
2125	7¼
2250	7½
2375	8
2500	8¼
2625	8¾
2750	9
2875	9½
3000	9¾

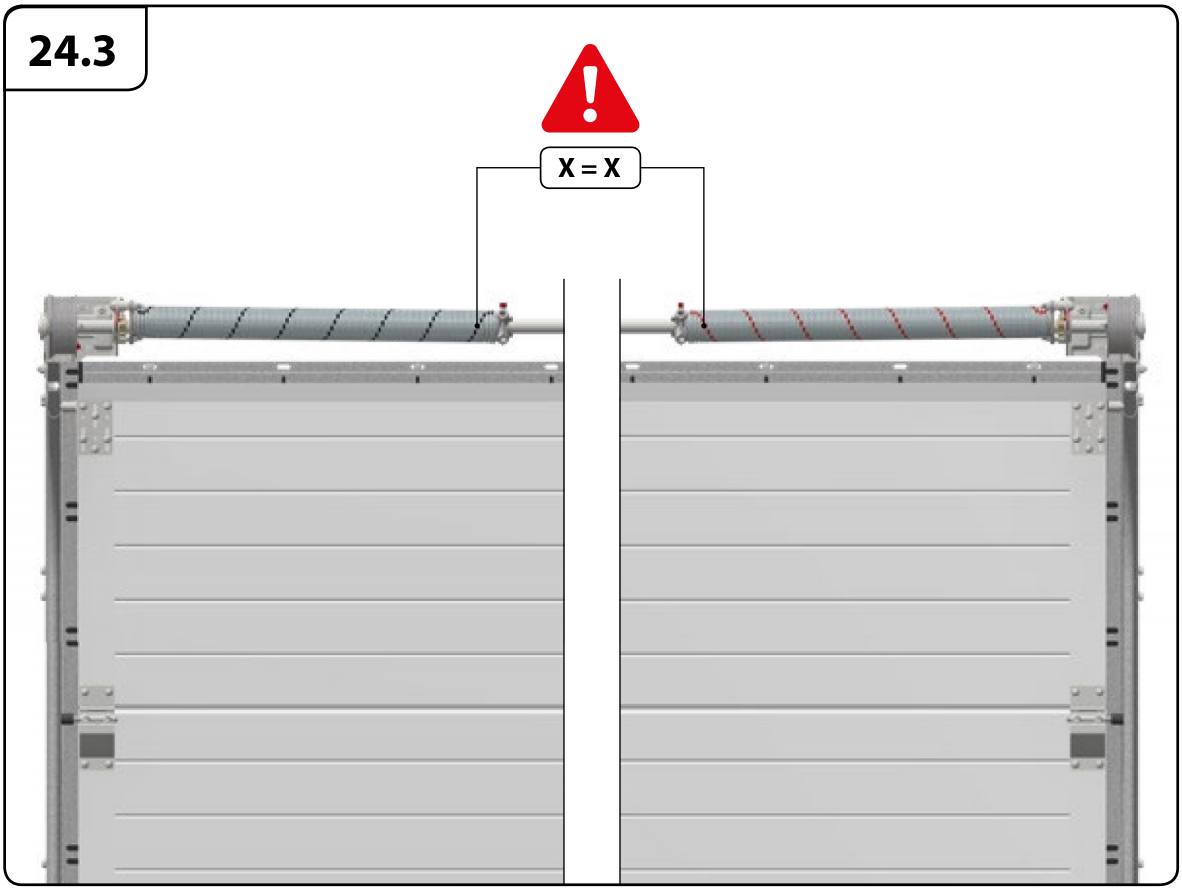
24.3
X = X

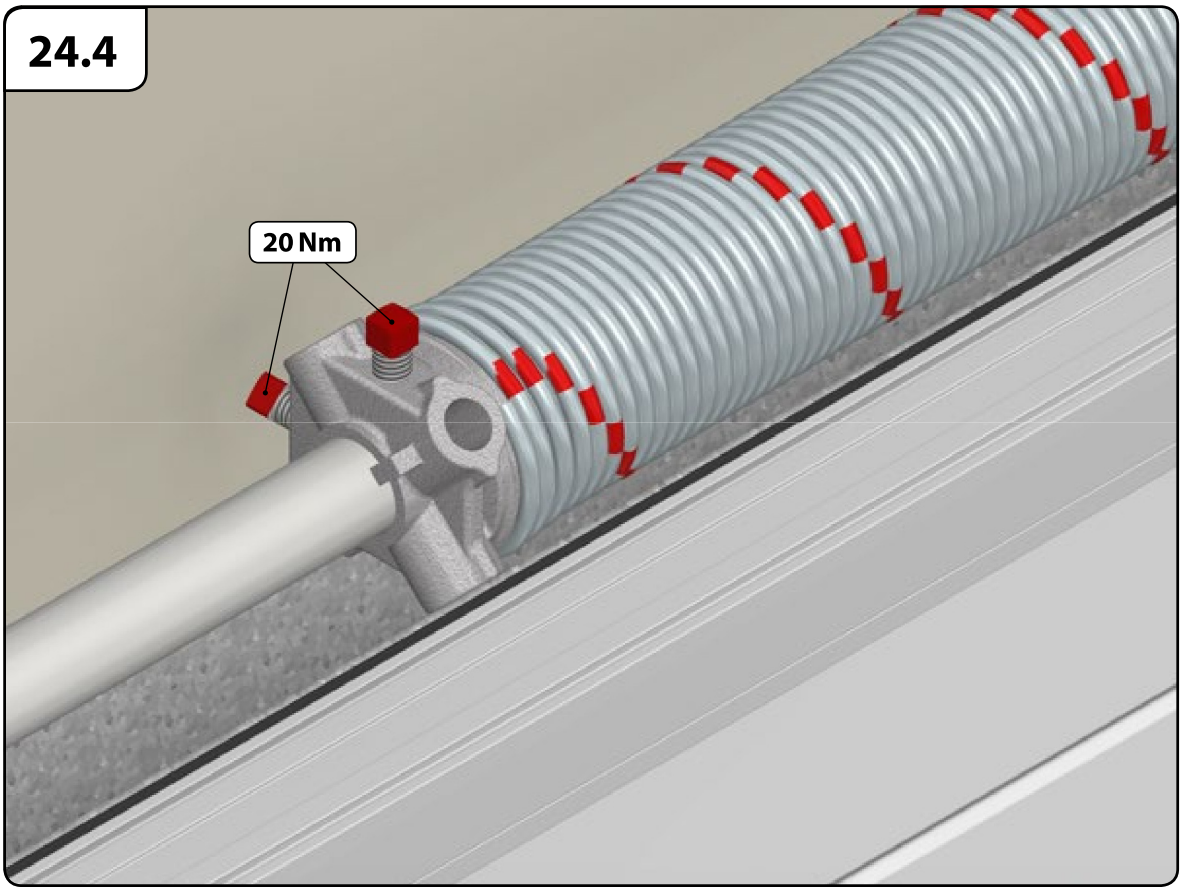
24.4
20 Nm

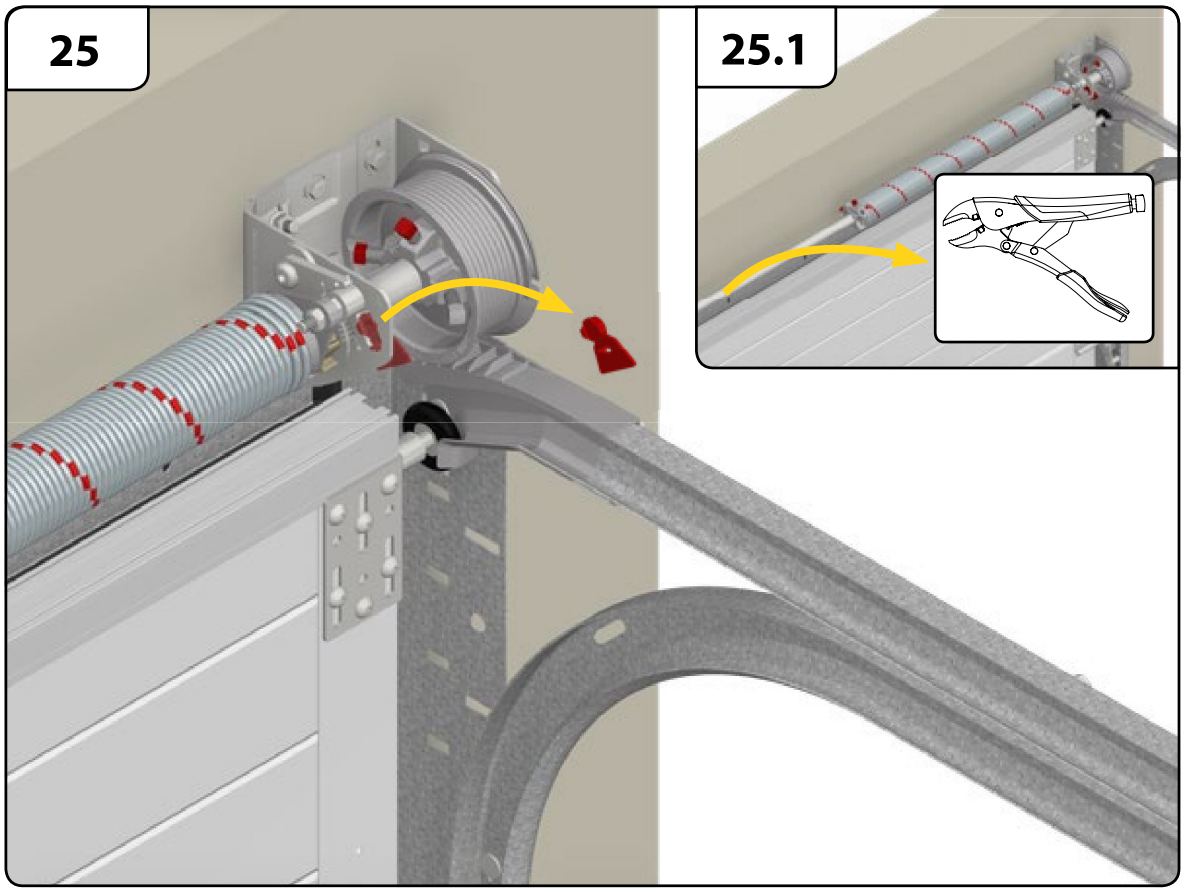

Spænd fjedre såldes porten er i balance ved ½ åben tilstand.

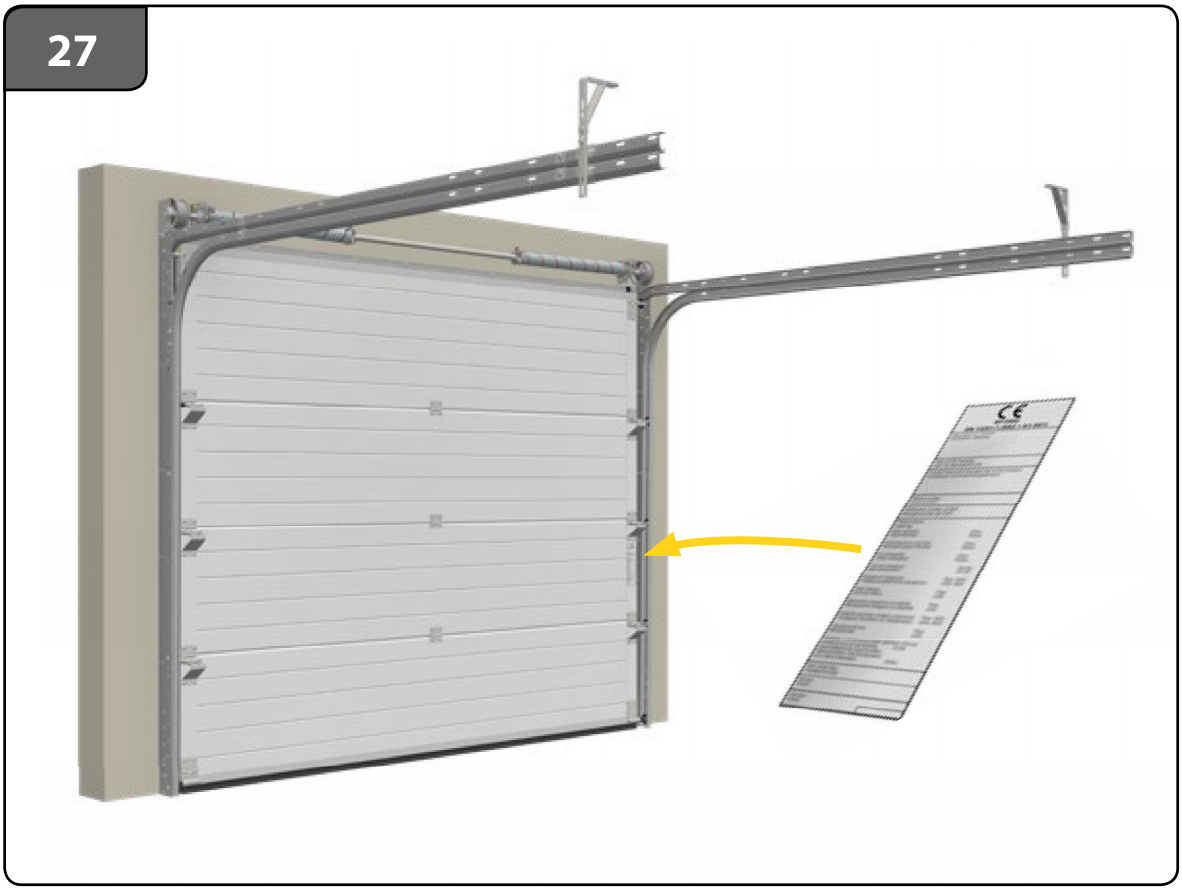
27

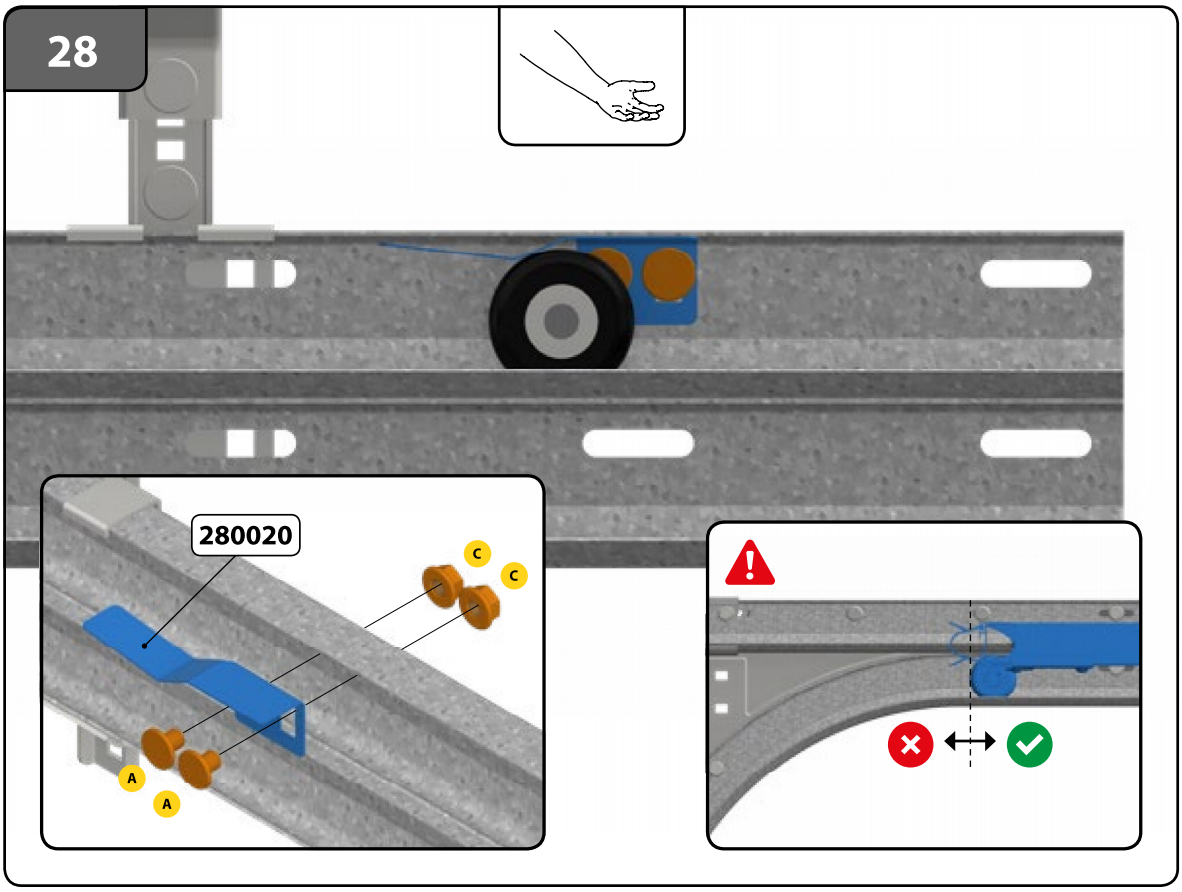
28
280020
C
C
A
A